Fusion3Dro

Ripzāģmašīna

Lietošanas instrukcija



Ražotājs

Laguna Tools Inc
744 Refuge Way, Suite 200
Grand Prairie, Texas 75050
ASV
Tālrunis: +1 800-234-1976
Tīmekļa vietne: www.lagunatools.com

Izplatītājs

IGM nástroje a stroje s.r.o.
Ke Kopanině 560, 252 67, Tuchoměřice
Čehijas Republika, ES
Tālrunis: +420 220 950 910
E-pasts: sales@igmtools.com
Tīmekļa vietne: www.igmtools.com



12.05.2022
151-Fusion3Dro LAGUNA Table Saw Manual LV v2 A4ob

EK tipa testa

SERTIFIKĀTS

EK Direktīvas 2006/42/EK par mašīnām 12. panta 3. punkta b) apakšpunkts

Reģistrācijas Nr.: **BM 50418591 0001**
Ziņojuma numurs: **50100405 001**

Turētājs: **CHIU TING MACHINERY CO. LTD.**
No. 78, Yuang Feng Road.,
Taiping Dist., Taichung City 411
Taivāna, R.O.C.

Produkts:	Ripzāģmašīna (galda zāģmašīna)	
Identifikācija:	Tipa apzīmējums:	a) TH63, FUSION2 b) TH64, FUSION3 c) TH65, FUSION1
	Sērijas numurs:	GE1819CT01005 (TH63) GE1819CT11003 (TH64)
	Nominālais spriegums:	AC 230V, 50Hz
	Nominālā jauda:	a) 1300W b) 2200W c) 1100W
	Aizsardzības klase:	I

Šis produkts izpilda Eiropas Parlamenta un Padomes Direktīvas 2006/42/EK I pielikuma prasības. Šis EK tipa pārbaudes sertifikāts atsaucas uz iepriekšminētā produkta novērtējumu tā, kā minēts IX pielikumā un dokumentēts sabiedrības tehniskajā ziņojumā. Tas nenozīmē visas ražošanas novērtējumu un neļauj izmantot *TÜV Rheinland* atbilstības marķējumu. Sertifikāta turētājs ir tiesīgs izmantot šo EK tipa pārbaudes sertifikātu kopā ar EK atbilstības deklarāciju atbilstoši direktīvas II pielikumam.

Derīgs līdz: 20.09.2023.

Sertifikācijas iestāde

TÜV Rheinland LGA Products GmbH
TÜVRheinland
Zertifizierungsstelle

Datums 21.09.2018.

Dipl. Ing. Feuker

TÜV Rheinland LGA Products GmbH – Tillystraße 2 – 90431 Nürnberg

CE marķējumu var izmantot, ja ir ievērotas visas atbilstīgās un spēkā esošās direktīvas. **CE**

Atbilstības
SERTIFIKĀTS

Direktīva 2014/35/ES par zemu spriegumu

Reģistrācijas Nr.: **AN 50418592 0001**
Ziņojuma numurs: **50100405 002**

Turētājs: **CHIU TING MACHINERY CO. LTD.**
No. 78, Yuang Feng Road.,
Taiping Dist., Taichung City 411
Taivāna, R.O.C.

Produkts:	Ripzāģmašīna (galda zāģmašīna)	
Identifikācija:	Tipa apzīmējums:	a) TH63, FUSION2 b) TH64, FUSION3 c) TH65, FUSION1
	Sērijas numurs:	GE1819CT01005 (TH63) GE1819CT11003 (TH64)
	Nominālais spriegums:	AC 230V, 50Hz
	Nominālā jauda	a) 1300W b) 2200W c) 1100W
	Aizsardzības klase:	I

Šis atbilstības sertifikāts ir balstīts uz iepriekšminētā produkta parauga novērtējumu. Tehniskais ziņojums un dokumentācija ir Licences turētāja rīcībā. Ar šo apstiprina, ka testētais paraugs atbilst Eiropas Parlamenta un Padomes Direktīvai 2014/35/ES, ko apzīmē kā direktīvu par zemu spriegumu. Šis sertifikāts nenozīmē produkta sērijveida ražošana novērtējumu un neļauj izmantot *TÜV Rheinland* atbilstības marķējumu. Sertifikāta turētājs ir tiesīgs izmantot šo sertifikātu kopā ar EK atbilstības deklarāciju atbilstoši direktīvas IV pielikumam.

Sertifikācijas iestāde

TÜV Rheinland LGA Products GmbH
TÜVRheinland
Zertifizierungsstelle

Datums 21.09.2018.

Dipl. Ing. Feuker

TÜV Rheinland LGA Products GmbH – Tillystraße 2 – 90431 Nürnberg
CE marķējumu var izmantot, ja ir ievērotas visas atbilstīgās un spēkā esošās direktīvas. **CE**

LV – latviešu valodā

Lietošanas instrukcija

Godātais klient,
pateicamies par Jūsu pirkumu un laipni lūdzam Jūs IGM mašīnu ***Laguna Tools*** īpašnieku saimē. Mēs saprotam, ka pašreizējā tirgū atrodas milzīgs skaits kokapstrādes zīmolu, un mēs augstu novērtējam to, ka esat izvēlējies iegādāties no IGM tieši *Laguna Tools* zīmola mašīnu.
Katra *Laguna Tools* mašīna ir rūpīgi izstrādāta, ņemot vērā klienta vajadzības. Pateicoties praktiskajai pieredzei, *Laguna Tools* nepārtraukti strādā pie inovatīvu un profesionālu mašīnu izstrādes. Mašīnas, kas iedvesmo mākslas darbu veidošanai, un ar kurām ir prieks strādāt.

Saturs

1. Atbilstības deklarācija
1.1 Garantija

2. Par rokasgrāmatu

3. Zāģmašīnas specifikācija
3.1 Zāģmašīnas sastāvdaļas
3.2 Tehniskie dati
3.3 Galvenie elementi

4. Vispārīgā darba drošība
4.1 Mašīnas pielietojums
4.2 Darba virsma
4.3 Personīgā drošība
4.4 Mašīnas pielietojums
4.5 Brīdinājums par drošības elementiem
4.6 Brīdinājums par zāģa elementiem
4.7 Prettrieciena iemesli un ar tiem saistītā bīstamība
4.8 Drošības brīdinājums darbam ar zāģmašīnu
4.9 Elektropieslēgums
4.10 Troksnis
4.11 Zemējums
4.12 Paziņojums
4.13 Piezīme par drošību un par zāģmašīnas pareizu izmantošanu

5. Mašīnas daļu apraksts
Vadība

6. Mašīnas montāža
6.1 Mašīnas saņemšana un izsaiņošana
6.2 Kārbu saturs
6.3 Atsevišķu detaļu apskats
6.4 Mašīnas montāža
6.5 Galda ieliktņa uzstādīšana / izņemšana
6.6 Drošības elementu uzstādīšana / noņemšana
6.7 Zāģa ripas uzstādīšana / izņemšana

7. Mašīnas noregulēšana
7.1 Lineāla noregulēšana
7.2 Galda noregulēšana
7.3 Vārpstas nosveres noregulēšana
7.4 Vārpstas nosveres noregulēšana
7.5 Piederumu noregulēšana
7.6 Padevējs un padošanas bloks

8. Griezumu veidi

8.1 Garengriezums
8.2 Leņķa garengriezums
8.3 Mazāku sagatavju gareniska griešana
8.4 Šķērsgriezums
8.5 Leņķa šķērsgriezums
8.6 Slīpais griezums

9. Apkope

Zāģa sastāvdaļu karte

10. Problēmu novēršana

---

1. Atbilstības deklarācija

Paziņojam, ka šis produkts atbilst direktīvai un normai, kas norādītas šīs rokasgrāmatas 2. pusē.

1.1 Garantija

Uzņēmums “IGM nástroje a stroje s.r.o.” vienmēr cenšas piegādāt kvalitatīvus un jaudīgus produktus. Uz garantijas izmantošanu attiecas uzņēmuma “IGM nástroje a stroje s.r.o.” spēkā esošie darījumu un garantijas nosacījumi.

2. Par rokasgrāmatu

Šīs rokasgrāmatas mērķis ir rūpīgi izklāstīt Jūsu jaunās zāģmašīnu iestatīšanu, apkopi un noregulēšanu. Papildus vispārīgajiem drošības norādījumiem šī rokasgrāmata NEATTIECAS uz kokapstrādes un metālapstrādes tehniku, bet uz attiecīgajiem drošības pasākumiem, kas nepieciešami drošai vadībai.
Pastāv vairākas organizācijas, kas izdevušas publikācijas saistībā ar drošu apkalpošanu, tehniku un atbilstīgu šīs zāģmašīnas izmantošanu.

3. Zāģmašīnas specifikācija

3.1 Zāģmašīnas sastāvdaļas

Profesionāls galda ieliktnis (uzstādīts uz zāģmašīnas)
250 mm disks (uzstādīts uz zāģmašīnas)
Distances ķīlis (uzstādīts uz zāģmašīnas)
Leņķa lineāls (zāģmašīnas pusē)
Piederumu turētāji (uzstādīti uz zāģmašīnas) Gareniskais lineāls
Zāģripas pārsegs
Uzgriežņu atslēga
Montāžas atslēgas

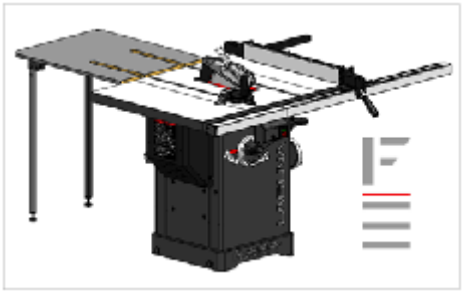

3.2 Tehniskie dati

Elektropadeve	230V / 50Hz / 1 fāze
Motora tips	Asinhrons AC motors ar TEFC kondensatoru
Pievadītā enerģija	2200 W
Apgriezieni	2850 /min^{-1}
Strāva maksimālas slodzes apstākļos	14,5 A
Startēšanas kondensators	400 µF
Kondensators	50 µF
Slēdža veids	Magnētisks ar aizsardzību pret pārslodzi
Enerģijas pārnese	Ķīļsiksna 142J FJ
Elektropadeves kabelis	2 m / H07RNF
Kontaktdakša (spraudnis)	CEE 7/7
Ieteiktais jaudas slēdzis	16 A, (16/1/C)

Vispārīgi

Zāģmašīnas pēda (GxPl)	503 x 520 mm
Izmēri (PlxGxA)	1663 mm x 1652 mm x 1081 mm
Transportēšanas izmēri (PlxGxA)	1130 mm x 1100 mm x 1190 mm
Svars (bez piederumiem)	157 Kg
Transportēšanas svars:	202 Kg
Nosūkšana: Platgaļa diametrs	101,6 mm
Nosūkšana m^3/h, min.	934 m^3/h
Trokšņa emisija	N/A

Zāģa specifikācija

Zāģripas diametrs	250 mm
Zāģripas stiprinājums	30 mm
Apgriezieni	3800 $/min^{-1}$
Zāģripas rotācija	Pulksteņrādītāju kustības virzienā (stiprinājumu virzienā)
Garengriezums, ar lineālu	914,4 mm labajā pusē (1320,8 mm ar piederumiem)
Maks. griezuma augstums 90° leņķī	79 mm
Maks. griezuma augstums 45° leņķī	56 mm
Zāģripas nosvere	45° pa labi, 3° tapņa iestatīšana
Zāģmašīnas izmēri, ar paplašinājumu (GxPlxBiez.)	1117,5 mm x 1663 mm
Sānu galdu izmēri (GxPl)	792 x 305 mm
Celiņš leņķa lineālam	19 un 23 mm, T-celiņš
Gareniskā lineāla tips	Iestatāms lineāls ar ekscentru
Lineāla izmēri (GxPlxBiez.)	670 x 80 x 17 mm
Galda ieliktņa tips	Profesionāls galda ieliktnis
Ieliktņa izmēri (GxPlxBiez.)	372 x 104,5 x 13 mm
Darba augstums (zeme – galds)	887 mm

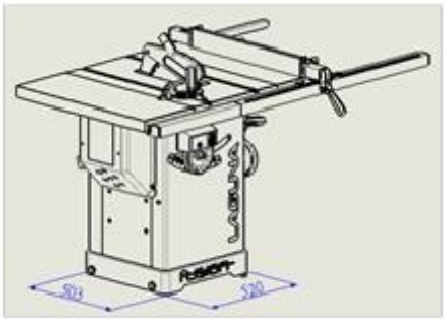

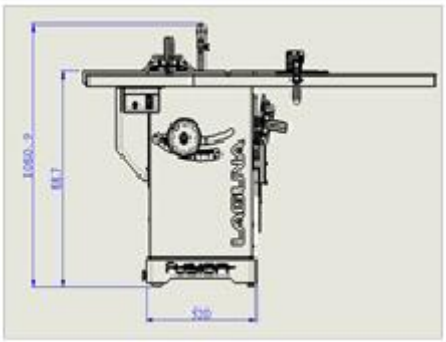

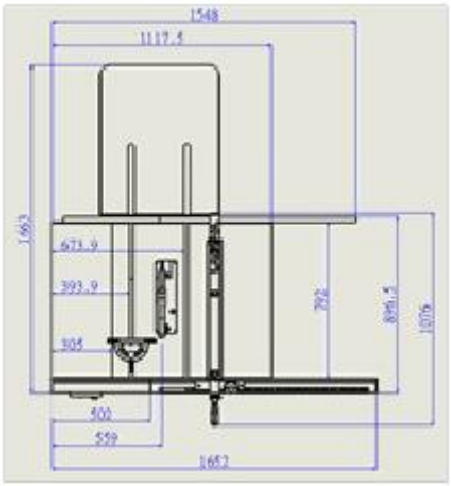

3.3 Galvenie elementi

• Robusts motora čuguna piekarbalsts.
• Čuguna vadības rokriteņi.
• Divi T-celiņi zāģripas abās pusēs.
• Laidena un viegla nosveres un griezuma augstuma vadība.
• Svira ātrai zāģripas nomainīšanai.
• Pozicionējams centrālais slēdzis.
• Distances ķīļa ātra nostiprināšana.
• Integrēti bloķējami riteņi.
• Papildu aizmugurējais galds iekļauts cenā.

4. Vispārīgā darba drošība

Brīdinājums: Izlasiet visus drošības norādījumus. Drošības norādījumu neievērošanas rezultātā zāģmašīnu var sabojāt un apkalpojošais personāls un apkārtējie var gūt ievainojumus. Saglabājiet visus brīdinājumus un norādījumus turpmākai izmantošanai.

4.1 Zāģmašīnas pielietojums

• Galda zāģmašīna un lineāli ir paredzēti izmantošanai šādiem mērķiem:
- Laminētiem un nelaminētiem materiāliem (piem.: skaidu plāksnes, MDF, galdnieku plātnes...)
- Masīvkoks
- Ģipškartons, saplāksnis ar piemērotu iespīlēšanas ierīci
- Izmēru ziņā stabilas plastmasas (termoreaktīvs materiāls, termoplasti). Zāģējot šos materiālus, parasti nerodas nekādi draudi, t.i., putekļu, skaidu un termiski noārdāmu produktu veidā.

Instrumenti:

• Izvēlētajai zāģripai jāatbilst gan paredzētajam pielietojumam, gan konkrētajam materiālam.

• Zāģmašīnai ir piemērotas tikai 250 mm diametra zāģripas ar mikro-graudaina cietmetāla zobiem, iespīlēšanas atvere 30 mm.

• Zāģmašīnā aizliegts izmantot zāģripas no ātrgriezējtērauda vai hroma – vanādija ripas.

• Zāģripām un to nostiprināšanas ietaisēm jāatbilst EN 847-1:2013.

Zāģa novietojums:

• Zāģmašīna nav piemērota izmantošanai ārpus telpām vai iekštelpās, kurās ir mitrums vai pastāv sprādzienbīstamība.

• Zāģmašīna jāizmanto ar piemērotu nosūkšanas sistēmu.

• Piemērota apkārtnes temperatūra: + 10 °C līdz + 35 °C.

• Piemērots augstums virs jūras līmeņa: līdz 1000 m virs jūras līmeņa.

• Mitrums: nepārsniedziet 50 % 35 °C temperatūrā.

• Paredzētajam pielietojumam jāpieskaita arī mūsu specificēto ekspluatācijas, apkopes un remonta nosacījumu, kā arī rokasgrāmatā ietvertās drošības informācijas ievērošana.

• Galda zāģmašīnu atļauts izmantot, samontēt un apkopt tika personām, kas ar mašīnu iepazinušās un apzinās bīstamību.

• Jāievēro attiecīgie priekšraksti, lai izvairītos no traumām, kā arī citi vispāratzīti tehniskās drošības noteikumi.

• Remontu atļauts veikt tikai tam pilnvarotai personai. Atļauts izmantot tikai oriģinālas rezerves daļas. Mēs nesniedzam nekādas garantijas par zaudējumiem, ko radījusi neoriģinālo rezerves daļu izmantošana.

Brīdinājums: Zāģmašīnu aizliegts izmantot vidē, kur pastāv sprādziena draudi!

4.2 Darba virsma

• Novērsiet bērnu un personu, kas neprot ar zāģmašīnu strādāt, piekļuvi zāģmašīnai. Nepieļaujiet, lai tuvumā esošas personas pieskartos zāģmašīnai vai elektropadeves kabelim. Darbavietā būtu jāatrodas tikai zāģmašīnas apkalpojošajam personālam.

• Darba virsmai jābūt tīrai un labi apgaismotai. Nekārtība uz darba virsmas var ierobežot zāģmašīnas izmantošanu un izraisīt ievainojumu.

• Pārliecinieties, ka darba virsma ir aizsargāta un nav pieejama ne neapmācītām personām, ne bērniem. Ja iespējams, zāģmašīnu un darba telpu aizslēdziet, bet visas ierīces atvienojiet.

• Ne zāģmašīnu, ne tās daļas neuzglabājiet un nenovietojiet slapjā, mitrā vai bīstamā telpā. Nekad neizmantojiet zāģmašīnu mitrā vai slapjā vidē; pastāv nopietni elektrotraumas gūšanas draudi. Zāģmašīnas novietošana šādā vidē var izraisīt tās sabojāšanu vai apkalpojošā personāla traumu. Neizmantojiet zāģmašīnu uzliesmojošu šķidrumu vai gāzu tuvumā.

• Neizmantojiet zāģmašīnu uzliesmojošu šķidrumu vai gāzu tuvumā. Zāģmašīna rada dzirksteles, kas var aizdedzināt putekļus vai izgarojumus.

4.3 Personīgā drošība

• Esat uzmanīgs, pievērsiet uzmanību tam, ko darāt, un, strādājot ar elektrisku instrumentu, lietojiet veselo saprātu. Neizmantojiet ne elektriskos instrumentus, ne zāģmašīnu, ja esat noguris, narkotiku, alkohola vai zāļu ietekmē. Brīdis neuzmanības var beigties ar smagiem ievainojumiem.

• Izmantojiet aizsargapģērbu. Lietojiet aizsargbrilles. Tādi aizsarglīdzekļi kā putekļu maska, neslīdoši aizsargapavi, ķivere vai dzirdes aizsardzības līdzekļi mazina ievainojumu gūšanas iespējamību, ja aizsarglīdzekļi tiek izmantoti piemērotos apstākļos.

• Izvairieties no zāģmašīnas neplānotas iedarbināšanas. Pirms pieslēgšanas elektropadevei pārliecinieties, ka slēdzis neatrodas pozīcijā “on” (ieslēgts).

• Pirms ieslēgšanas noņemiet no zāģmašīnas virsmas visas atslēgas un instrumentus. Jebkuru instrumentu vai piederumu atstāšana uz zāģmašīnas, to ieslēdzot, var izraisīt ievainojumus.

• Nenoliecieties virs zāģmašīnas. Strādājot vienmēr saglabājiet līdzsvaru un nenoliecieties ar ķermeni virs zāģmašīnas. Šādi Jums negaidītās situācijās būs lielāka kontrole pār zāģmašīnu.

• Valkājiet atbilstošu apģērbu. Nevalkājiet ne brīvu apģērbu, ne rotaslietas. Sargājiet savus matus un apģērbu no zāģmašīnas kustīgajām daļām. Kustīgās daļas var aizķert brīvo apģērbu, rotaslietas vai garus matus.

• Ja Jums ir iespēja pieslēgt zāģmašīnu nosūkšanas un tamlīdzīgām ierīcēm, pārliecinieties, ka tās šīm ierīcēm ir atbilstoši pieslēgtas. Nosūkšanas izmantošana mazina draudus, kas saistīti ar putekļiem darbnīcā.

• Arī tad, ja esat radis strādāt ar zāģmašīnu, esat piesardzīgs. Neuzmanīga izmantošana acumirklī var izraisīt nopietnu ievainojumu.

• Vissvarīgākais ir pārzināt savu zāģmašīnu. Izlasiet lietošanas instrukciju un marķējumu, kas atrodas uz zāģmašīnas, un izprotiet tos. Iepazīstieties ar zāģmašīnas izmantošanu, ierobežojumiem un draudiem, kas var izrietēt no zāģmašīnas izmantošanas.

• Izmantojiet aizsargbrilles. Dažu zāģmašīnu izmantošanai nepieciešama sejas papildu aizsardzība, ne tikai aizsargbrilles vien. Apgūstiet aizsargapģērbu pareizu lietošanu.

• Izmantojiet dzirdes aizsardzības līdzekļus. Dažu zāģmašīnu darbība rada paaugstinātu trokšņa līmeni. Lai izvairītos no kaitējuma, vienmēr izmantojiet dzirdes aizsardzības līdzekļus.

• Piesargājieties no elektrotraumas gūšanas.
Novērsiet jebkādu ķermeņa daļu saskari ar zāģmašīnas iezemētajām virsmām un daļām, kas var radīt elektrisku bīstamību.

• Izvairieties no zāģmašīnas nejaušas iedarbināšanas.
Pirms pieslēgšanas elektropadevei pārliecinieties, ka slēdzis atrodas pozīcijā "izslēgts".

• Nenoņemiet drošības elementus. Tādas zāģmašīnas daļas kā distances ķīlis, zāģripas pārsegs, rievotie piespiedēji, padevējus u.tml. atrodas zāģmašīnā, lai mazinātu ievainojuma gūšanas draudus. Atstājiet šīs detaļas savā vietā, ja Jūsu rīcībā nav vēl drošāku piederumu.

• Vienmēr uzmanieties un veltiet zāģmašīnai 100 % savas uzmanības. Šī noteikuma neievērošana var izraisīt nopietnu zāģmašīnas apkalpojošā personāla vai tuvumā esošas personas savainošanu.

• Nepaļaujieties uz drošības elementiem. Šīs zāģmašīnas apkalpojošais personāls ir 100% pats atbildīgs par savu drošību. Aizsardzības un drošības elementi, kas piegādāti kopā ar šo zāģmašīnu, nav pietiekami, lai nodrošinātu drošību.

• Regulāri kontrolējiet zāģmašīnas sastāvdaļu stāvokli un to iespējamos defektus. Pirms katras izmantošanas pārbaudiet, ka ne zāģmašīna, ne tās sastāvdaļas nav bojātas, un ka nepastāv ne zāģmašīnas, ne tās sastāvdaļu sabojāšanas draudi. Ja atklājat zāģmašīnas vai tās sastāvdaļas defektu, nekavējoties pārtrauciet darbu, izņemiet zāģmašīnu no ekspluatācijas līdz laikam, kad sastāvdaļa tiks nomainīta.

Brīdinājums: Jebkurš remonts jāveic apmācītam personālam.

Brīdinājums: Remontam izmantojiet tikai uzņēmuma "IGM" oriģinālās *Laguna Tools* detaļas. Neatbilstošas detaļas var izraisīt zāģmašīnas sabojāšanu vai traumu.

Brīdinājums: Izmantojiet tikai ieteiktos piederumus. Neatbilstoši piederumi var izraisīt zāģmašīnas sabojāšanu vai traumu.

4.4 Zāģmašīnas pielietojums

• Neizmantojiet instrumentus ar spēku. Izmantojiet pareizus instrumentus un zāģmašīnu paredzētajam darbam.
Piemērota mašīna vai instrumenti darbu darīs labāk un drošāk.
• Neizmantojiet zāģmašīnu, ja nedarbojas slēdzis.
Jebkuri elektroinstrumenti, ko ar slēdzi nav iespējams pārvaldīt, ir bīstami, un jāremontē.

• Pirms jebkādu modifikāciju veikšanas, piederumu nomaiņas vai novietošanas uzglabāšanai, atvienojiet kontaktdakšu no elektropadeves avota un / vai izņemiet akumulatoru, ja to var atvienot. Šādi profilaktiski drošības pasākumi mazina nejaušas ieslēgšanas risku.

• Novietojiet zāģmašīnu bērniem nepieejamā vietā un neļaujiet strādāt ar zāģmašīnu tādām personām, kas zāģmašīnu nav apguvušas vai nav iepazinušās ar šiem norādījumiem. Nekvalificētu lietotāju rokās zāģmašīna ir bīstama.

• Uzturiet zāģmašīnu un piederumus. Pārbaudiet, vai kustīgās daļas ir pareizi izlīdzinātas vai nofiksētas, vai tās nav bojātas. Ja zāģmašīna sabojājas, tā pirms turpmākas izmantošanas jāsaremontē.
Daudzas traumas ir izraisījusi nepareiza zāģmašīnas apkope.

• Griezējinstrumentiem jābūt asiem un tīriem. Pienācīgi uzturētiem instrumentiem ar precīziem asmeņiem ir mazāka iestrēgšanas iespējamība, un tos ir viegli vadīt.

• Izmantojiet zāģmašīnu un tās piederumus saskaņā ar šiem norādījumiem, ņemiet vērā gan darba nosacījumus, gan veicamo darbu. Zāģmašīnas izmantošana citiem darbiem kā tiem, kam tā ir paredzēta, var vest pie traumas vai zāģmašīnas sabojāšanas.

• Rokturiem uz zāģmašīnas jābūt tīriem, sausiem, bez eļļas un smērvielām. Slideni rokturi un satveršanas virsmas neļauj droši rīkoties un droši strādāt ar zāģmašīnu negaidītās situācijās.

• Ievērojiet ieteikto zāģmašīnas ātrumu. Zāģmašīna darbosies labāk un drošāk, ja tā tiks ekspluatēta ar pareizu ātrumu.

• Izmantojiet darbam pareizus instrumentus. Iepazīstieties ar šīs zāģmašīnas un ierobežojumiem. Vienkārši sakot, nemēģiniet “izvilkt kantainu sagatavi cauri apaļai atverei”.

• Sagatavi kārtīgi nofiksējiet. Apkalpojošajam personālam visu kokapstrādes un metālapstrādes darbu veikšana sagatave pareizi jānostiprina ar piemērotu spaiļu un skrūvspīļu palīdzību. Vienmēr izmantojiet spailes vai skrūvspīles, ja tās ir pieejamas. To izmantošana ir drošāka nekā sagataves pieturēšana ar roku.

• Šai zāģmašīnai pastāv tikai viens pareizs virzīšanas virziens. Nespiediet sagatavi nepareizā pārvietošanas virzienā.

• Nekad neatstājiet zāģmašīnu darbojamies bez uzraudzības.
Neatstājiet zāģmašīnu, kas darbojas, vienu pašu, līdz tā nebūs pilnībā apstājusies. Ja ierīce ir palikusi bez uzraudzības, atvienojiet to no elektropadeves.

• Regulāri veiciet tehnisko apkopi. Lai nodrošinātu tīru un drošu darbu, izmantojiet tikai asus un tīrus instrumentus.

• Ievērojiet piederumu ieeļļošanas un ieziešanas norādījumus. Regulāri kontrolējiet zāģmašīnas kabeļus, un, ja tie ir bojāti, tie ir jāsalabo. Regulāri kontrolējiet zāģmašīnas pagarinātājus, un, ja tie ir bojāti, nomainiet tos. Darba laikā rokām jābūt tīrām, bez eļļas vai taukuma.

• Apgaismojums. Nodrošiniet piemērotu darbnīcas un zāģmašīnas apgaismojumu.

• Nosūkšana. Izmantošanas laikā zāģmašīnai jābūt pieslēgtai nosūkšanas sistēmai, lai aizvadītu skaidas un putekļus.

4.5 Brīdinājums par drošības elementiem

• Nenoņemiet drošības elementus. Pārsegiem jābūt darbotiesspējīgā stāvoklī, un tiem jābūt atbilstīgi uzmontētiem. Aizsargpārsegs, kas ir atbrīvojies, bojāts vai nedarbojas pareizi, ir jāremontē vai jānomaina.

• Katrai griešanai vienmēr izmantojiet zāģripas pārsegu un distances ķīli. Drošības elementi mazina traumas gūšanas vai zāģmašīnas sabojāšanas iespēju, iezāģējot zāģmašīnā

• Pirms ieslēgšanas pārliecinieties, ka ne distances ķīlis, ne zāģripas pārsegs nepieskaras pašai zāģripai.
Šo daļu saskaršanās zāģmašīnas darbības laikā var būt bīstama.

• Distances ķīli iestatiet atbilstoši šajā rokasgrāmatā ietvertajiem norādījumiem. Nepareizas atstarpes, novietojums un izlīdzināšanas distances ķīli var padarīt neefektīvu.

• Lai tas pareizi darbotos, distances ķīlim zāģēšanas laikā jāpieskaras sagatavei. Distances ķīlis negarantē aizsardzību pret prettriecienu, ja ar zāģmašīnu tiek zāģēti pārāk mazi gabali, kas līdz tam nesniedzas. Šādā gadījumā distances ķīlis nekādā veidā nevar novērst prettriecienu.

• Ar distances ķīli izmantojiet attiecīgu zāģripu. Lai distances ķīlis darbotos pareizi, zāģripas diametram jāatbilst piemērotam distances ķīlim; zāģa plātnes korpusam jābūt plānākam par distances ķīļa biezumu, un zāģripas griezuma platumam jābūt platākam par distances ķīļa biezumu.

4.6 Brīdinājums par zāģa elementiem

• Bīstami: nekad netuviniet pirkstus zāģripai. Neuzmanības mirklis vai paslīdēšana var radīt nopietnu ievainojumu.

• Sagataves ievietojiet griešanai tikai pretēji zāģripas griešanās virzienam. Griežot sagataves tajā pašā virzienā, kurā virs galda griežas zāģripa, sagatavi un arī Jūsu roku var ieraut griezumā.

• Nekad neizmantojiet leņķa lineālu, lai bīdītu sagatavi, veicot garengriezumu. Veicot šķērsgriezumu ar leņķa lineālu, neizmantojiet garenisko lineālu kā atduri. Sagataves bīdīšana vienlaikus gan ar garenisko, gan ar leņķa lineālu, paaugstina ieķeršanās vai prettrieciena iespējamību.

• Veicot garengriezumu, bīdiet sagatavi aiz tās daļas, kas atrodas starp lineālu un zāģripu. Ja attālums starp zāģripu un lineālu ir lielāks par 150 mm, izmantojiet padevēju. Ja tas ir mazāks par 50 mm, izmantojiet padošanas plāksnīti.
“Pagarinātās rokas“ un tamlīdzīgi piederumi notur Jūsu rokas drošā attālumā no zāģripas.

• Izmantojiet tikai tos padošanas piederumus, ko piegādājis ražotājs, vai kas izgatavoti saskaņā ar ražotāja instrukcijām. Šie padevēji nodrošina pietiekamu attālumu starp roku un zāģripu.

• Nekad neizmantojiet bojātu vai saīsinātu padevēju. Bojāts padevējs noslīdēšanas gadījumā var nodarīt kaitējumu gan Jums, gan Jūsu zāģmašīnai.

• Noteikti neveiciet nekādas darbības “plikām rokām“. Vienmēr sagataves griešanai un vadīšanai izmantojiet lineālu. Ar “plikām rokām” ir domāta tikai roku izmantošana, lai turētu un vadītu sagatavi lineālu vietā. Manuāla griešana ved pie slikta griezuma, prettrieciena un ieķeršanās.

• Nekad nenoliecieties un nesniedzieties pāri rotējošai zāģripai. Noliekšanās pāri zāģim, piemēram, lai paņemtu sagatavi, var beigties ar ievainojumu.

• Garākas sagataves, kas sniedzas pāri zāģmašīnas malai, pieturiet un turiet tās paralēli. Pārāk garām vai platām sagatavēm ir tendence noliekties vai sagriezties, un Jūs šādi varat zaudēt kontroli pār sagatavi, kas var izraisīt ievainojumu vai prettrieciena draudus.

• Pārvietojiet sagatavi pretim griezumam ar vienmērīgu ātrumu. Negroziet sagatavi un griešanas laikā to nelieciet. Ja zāģmašīna vai sagatave aizķeras, nekavējoties atvienojiet zāģmašīnu no elektropadeves un atrisiniet nobloķēšanos.
Zāģa aizķeršanās sagatavē draud ar prettriecienu vai ar motora pārslogošanu.

• Neņemiet nogrieztā materiāla gabalus laikā, kamēr zāģis vēl darbojas. Materiāls var ieķerties starp lineālu un zāģripu vai zāģripas pārsegā, un šādas sagataves noņemšana var izraisīt ievainojumu. Pirms materiāla izņemšanas izslēdziet zāģmašīnu un pagaidiet, līdz zāģripa būs apstājusies.

• Saīsinot materiālu, kura biezums nepārsniedz 2 mm, izmantojiet atbilstošu lineālu. Pārāk plāna sagatave var ieķerties zem lineāla un ar to izraisīt prettriecienu.

4.7 Prettrieciena iemesli un ar tiem saistītā bīstamība

• Nekad nestāviet tieši priekšā zāģripai. Vienmēr nostājieties tajā zāģripas pusē, kur atrodas lineāls. Prettrieciens var ar lielu ātrumu aizmest sagatavi pret zāģmašīnas apkalpojošo personu, kas stāv tieši pretim zāģripai.

• Nekad nenoliecieties pāri zāģmašīnai, lai pieturētu sagatavi. Varat nejauši pieskarties zāģripai jeb prettrieciens varētu ieraut pirkstus zāģripā.

• Nekad neturiet un nespiediet to sagataves gabalu, kuru nogriežat. Atgriezuma turēšana vai spiešana var izraisīt prettriecienu.

• Garenisko lineālu izlīdziniet paralēli zāģripai. Slikti izlīdzināts lineāls var nepareizi pieturēt sagatavi un šādi izraisīt prettriecienu.

• Esat īpaši piesardzīgs, griežot samontētas sagataves ar neredzamiem savienojumiem. Zāģripa var ieķerties daļā, kas notur sagatavi vienkopus un ar to izraisīt prettriecienu.
Piezīme: iepriekšminētais drošības brīdinājums attiecas tikai uz zāģmašīnām, kuru konstrukcija un lietošanas pamācība pieļauj šādus griezumus.

• Lielformāta sagataves pieturiet ar piederumu, kas paredzēts sagataves ieķeršanās un prettrieciena novēršanai. Lielas sagataves mēdz sagriezties pašas sava svara dēļ. Ar balstiem sagatave jāpietur visā tās garumā.

• Esat īpaši piesardzīgs, griežot savērpušās, zarainas vai nestandarta sagataves, kurām nav taisna malas, lai tās vadītu gar lineāliem. Savērpusies, nestandarta vai zaraina sagatave ir nestabila un rada novirzes zāģripas griezumā, izraisa ieķeršanos un prettriecienus.

• Nekad uz zāģmašīnas negrieziet vairāk par vienu sagatavi. Zāģis var aizķerties aiz vienas no sagatavēm un izraisīt prettriecienu.

• Restartējot zāģmašīnu ar zāģripu sagatavē, centrējiet zāģripu griezumā tā, lai zāģa zobi nesaskartos ar materiālu. Zāģripa ieķertos sagatavē, paceltu to un izraisītu prettriecienu.

• Uzturiet instrumentus tīru, asus un precīzus. Nekad neizmantojiet viļņotas zāģripas vai zāģripas ar ielūzušiem vai nolauztiem zobiem. Asi un precīzi materiāli mazina ieķeršanos, prettriecienu un neprecizitātes.

4.8 Drošības brīdinājums darbam ar zāģmašīnu

• Vienmēr izslēdziet galda zāģmašīnu un atvienojiet elektropadeves kabeli, ja nomainât zāģripu vai regulējat distances ķīli vai zāģripas pārsegu, kā arī tas, ja zāģmašīnu atstājat bez uzraudzības. Profilaktiski pasākumi, lai izvairītos no negadījumiem.

• Nekad neļaujiet motoram darboties bez uzraudzības. Izslēdziet zāģmašīnu un neejiet projām, līdz zāģmašīna nav pilnībā apstājusies. Zāģmašīna bez apkalpojošā personāla nozīmē nekontrolētus draudus.

• Novietojiet zāģmašīnu labi apgaismotā vietā uz līdzenas grīdas. Zāģmašīnai būtu jābūt novietotai vietā, kur ir pietiekami daudz vietas ne tikai zāģmašīnai, bet arī dažāda izmēra sagatavēm. Zāģmašīnas novietošana šaurā, tumšā vietā uz nelīdzenas, slidenas grīdas var kļūt par iemeslu traumai vai zāģmašīnas sabojāšanai.

• Ar nosūkšanas palīdzību regulāri tīriet un nosūciet putekļus no zāģmašīnas virsmas un ap to.
Sakrājušās skaidas ir uzliesmojošas, un pašas var uzliesmot.

• Zāģmašīnai jābūt nofiksētai. Nenofiksēta zāģmašīna var negaidīti izkustēties vai apgāzties.

• Pirms zāģmašīnas ieslēgšanas notīriet no galda zāģskaidas, visus instrumentus u.tml. Nekārtība uz galda var novērst apkalpojošā personāla uzmanību vai ieķerties zāģripā.

• Vienmēr izmantojiet pareiza izmēra un formas zāģripas stiprinājumus. Zāģripas, kas neturas uz vārpstas, pēc ieslēgšanas kļūs nekontrolējamas un bīstamas gan apkalpojošam personālam, gan pašai zāģmašīnai.

• Zāģripas nostiprināšanai nekad neizmantojiet bojātus vai nepiemērotus piederumus (skrūves, uzgriežņus, paplāksnes). Atsevišķi piederumi zāģripas nostiprināšanai ir izgatavoti specifiski šai zāģmašīnai un tās drošai izmantošanai.

• Nekad nekāpiet uz zāģmašīnas, neizmantojiet zāģmašīnu kā soliņu. Zāģmašīna var apgāzties, un Jūs varat sadurties ar zāģripu.

• Pārliecinieties, ka zāģripa ir uzstādīta pareizā virzienā. Zāģmašīnā neuzstādiet slīpripas vai suku diskus. Slikta diska nostiprināšana vai nepareizu piederumu izmantošana var izraisīt ievainojumus.

4.9 Elektropieslēgums

• Kontaktdakšai jāatbilst kontaktligzdas tipam. Nekad nepārveidojiet kontaktdakšu. Neizmantojiet adapterus.
Nepārveidotas un atbilstošas kontaktdakšas mazina traumas gūšanas draudus.

• Vispirms atvienojiet elektropadevi.
Pirms jebkādu modifikāciju veikšanas, nomaiņas vai servisa atvienojiet zāģmašīnu no elektropadeves.

• Elektropadeve
Zāģmašīna ir paredzēta pieslēgšanai 230V/50Hz/1 fāzes elektropadevei.

• Lai modificētu jebkuras elektrodetaļas un pieslēgumu, meklējiet kvalificētu elektriķi.
Ja Jūs to neizdarīsiet, varat sabojāt zāģmašīnu vai gūt elektrotraumu.

• Kontaktdakša.
Jūsu pasūtīto zāģmašīnu var nepiegādāt ar kontaktdakšu atšķirīgu starptautisku standartu dēļ. Zāģmašīnas pieslēgšanu atļauts veikt tikai kvalificētam elektriķim.
Uzmanieties, lai nesabojātu kabeli. Aizsargājiet kabeli no sabojāšanas pret asajām malām vai zāģmašīnas kustīgajām daļām. Bojāti kabeļi paaugstina elektrotraumas gūšanas draudus.

• Pagarinātāji.
Pirms pagarinātāju izmantošanas apspriedieties ar kvalificētu elektriķi. Jebkādi pagarinātāja bojājumi nekavējoties jāsalabo.

• Strādājot ar zāģmašīnu ārpus darbnīcas, izmantojiet pagarinātāju ar atbilstošu IP aizsardzību. Šādi izvairīsieties no elektrotraumas gūšanas.

• Ja zāģmašīnas izmantošana mitrā vidē ir neizbēgama, izmantojiet elektropadevi ar noplūdes aizsargslēdzi.
Tā izmantošana mazina traumas gūšanas draudus.

• Elektroaizsardzība

Lietotājam būtu jāpieslēdz zāģmašīna kontaktligzdas kontūrā ar vismaz 16 A jaudas slēdzi, izslēgšanas raksturojums C (16/1/C) un pārsprieguma aizsardzību.

4.10 Troksnis

• **Atsauces normas.**
Trokšņa emisijas mērīšana tika veikta atbilstoši EN ISO 11202:2010 Skaņas emisijas spiediena līmeņu noteikšana darbvietā. Ja skaņas spiediena nomērītie līmeņi darbavietā pārsniedz 80 dB (A), trokšņa avotu skaņas jaudas līmeņa mērīšana tika veikta saskaņā ar EN ISO 3746: 2010.

• **Darba apstākļi.**
Darba apstākļi trokšņa mērīšanai atbilst normas ISO 7960:1995 A pielikumam.

• **Testēšanas rezultāti:**
Skaņas spiediena līmenis A 91,3 dB
Svērtais skaņas spiediena līmenis A 113,8 dB
Saistītā nenoteiktība K = 4 dB
Trokšņa fons 55 dB
Norādītās vērtības ir emisiju līmeņi, un tās var nebūt droši darba skaņas līmeņi. Kaut arī pastāv emisiju līmeņu un iedarbības korelācija, to nevar droši izmantot tam, lai noteiktu, vai ir nepieciešami vēl citi profilaktiski pasākumi. Faktori, kas ietekmē patieso iedarbības līmeni, ietver darba telpas veidu, citus trokšņa avotus utt., t.i., zāģmašīnu skaits un citi procesi. Pieļaujamās iedarbības līmenis atsevišķās valstīs var būt atšķirīgs. Šī informācija zāģmašīnas lietotājam sniegs iespēju labāk izvērtēt bīstamību un draudus.

4.11 Zemējums

• Pienācīga zāģmašīnas iezemēšana mazina elektrotraumas gūšanas draudus.

• Izvairieties no saskaras ar iezemētām virsmām, piemēram, ar cauruļvadiem un radiatoriem. Saskaršanās ar iezemētiem priekšmetiem palielina elektrotraumas gūšanas risku.

• Nepārveidojiet kontaktdakšu. Nenoņemiet nevienu kontaktdakšas daļu.

• Izmantojiet tikai trīs dzīslu pagarinātājus. Neizmantojiet divu dzīslu pagarinātājus.

• Zāģmašīnu pieslēdziet tikai pie pienācīgi iezemētas kontūram.

4.12 Paziņojums

Brīdinājums: Pirms šīs zāģmašīnas pieslēgšanas elektropadeves avotam, pārliecinieties, ka spriegums atbilst tam, kas norādīts uz zāģmašīnas marķējuma.
Pārbaudiet arī to, vai elektropadeves avots ir aprīkots ar atbilstīgu jaudas slēdzi un kontaktdakšu atbilstoši vietējiem elektriskajiem noteikumiem.
Šaubu gadījumā zāģmašīnu nepieslēdziet. Izmantojot zāģmašīnu ar atšķirīgu spriegumu nekā tas, kas attēlots marķējumā, rezultātā var tikt bojātas zāģmašīnas elektrodetaļas, un uz tām pēc tam neattiecas garantija.

Brīdinājums: Daži putekļi, kas rodas slīpēšanas, griešanas, urbšanas un citu darba procesu rezultātā, satur ķimikālijas, par kurām ir zināms, ka tās izraisa vēzi, iedzimtus defektus un citu kaitējumu reproduktīvajām spējām. Daži šo ķimikāliju piemēri:
• Svins no svinu saturošām krāsām.
• Kristālisks silīcija oksīds no ķieģeļiem cementa vai citiem celtniecības produktiem.
• Arsēns un hroms no ķīmiski apstrādātas koksnes.
Iedarbības risks Jums ir atšķirīgs atkarībā no tā, cik bieži strādājat šāda veida darbu. Ja vēlaties mazināt pakļaušanu šo ķimikāliju iedarbībai, strādājiet labi vēdinātā telpā un strādājot izmantojiet apstiprinātas drošības ietaises, tādas kā sejas vai putekļu maskas, kas ir speciāli izstrādātas mikroskopisku daļiņu filtrēšanai.

4.13 Piezīme par drošību un par zāģmašīnas pareizu izmantošanu

Sabiedrības “Laguna Tools” ražotās zāģmašīnas, ko piegādā sabiedrība “IGM nástroje a stroje s.r.o.”, ja tās tiek pareizi izmantotas, ir drošas, un kopā ar CE sertifikāciju tās izpilda Eiropas normas par mašīnu drošu izmantošanu. Sabiedrība “Laguna

Tools” un “IGM” nekādā gadījumā nav atbildīgas par ievainojumiem vai nāvi, kas varētu iestāties, izmantojot šo produktu. Jūsu personīgā drošība ir 100% Jūsu atbildība, un šī produkta izmantošanai ir nepieciešama 100% Jūsu uzmanība.
Ja neesat pārliecināts par pareizu tā darba metodi, kuram gatavojaties, NETURPINIET, līdz nebūsiet sazinājies ar sabiedrību “Laguna Tools” vai “IGM nástroje a stroje s.r.o.”. Te Jums sniegsim padomu par zāģmašīnas pareizu pielietojumu.
Šīs rokasgrāmatas mērķis ir rūpīgi izklāstīt Jūsu jaunās zāģmašīnu uzstādīšanu, apkopi un noregulēšanu. Papildus vispārīgajiem drošības norādījumiem šī rokasgrāmata NEATTIECAS uz kokapstrādes un metālapstrādes tehniku, bet uz attiecīgajiem drošības pasākumiem, kas nepieciešami drošai vadībai. Pastāv vairākas organizācijas, kas izdevušas publikācijas saistībā ar drošu apkalpošanu, tehniku un atbilstīgu šīs zāģmašīnas izmantošanu:



Brīdinājums
Zemāk norādītie simboli
informē par pareizu drošības pasākumu ievērošanu, izmantojot šo zāģmašīnu.



Turiet pirkstus drošā attālumā no zāģripas.



Vides aizsardzība:
Elektriski produkti nebūtu jālikvidē kopā ar mājsaimniecības atkritumiem. Pārstrādājiet attiecīgā pārstrādes centrā. Informāciju par pārstrādi Jums sniegs vietējā pašvaldība vai pārdevējs.



Izmantojiet putekļu masku vai respiratoru.



Izmantojiet redzes aizsardzības līdzekļus.



Izmantojiet dzirdes aizsardzības līdzekļus.



Pirms remonta atvienojiet no elektropadeves.



Pirms izmantošanas izlasiet visas instrukcijas un lietošanas pamācību/instrukciju.

5. Zāģmašīnas daļu apraksts

1. Start / Stop
2. Garenisks lineāls
3. Lineāla priekšējā vadotne
4. Lineāla aizmugurējā vadotne
5. Čuguna galds ar celiņiem
6. Pamatne ar mobiliem riteņiem
7. Vārpstas augstuma vadības rokritenis
8. Vārpstas noliekuma vadības rokritenis
9. Nosūkšanas kakls
10. Motora pārsegs
11. Galda ieliktnis
12. Zāģripa
13. Zāģripas pārsegs
14. Distances ķīlis
15. Atslēga
16. Padevējs
17. Leņķa lineāls

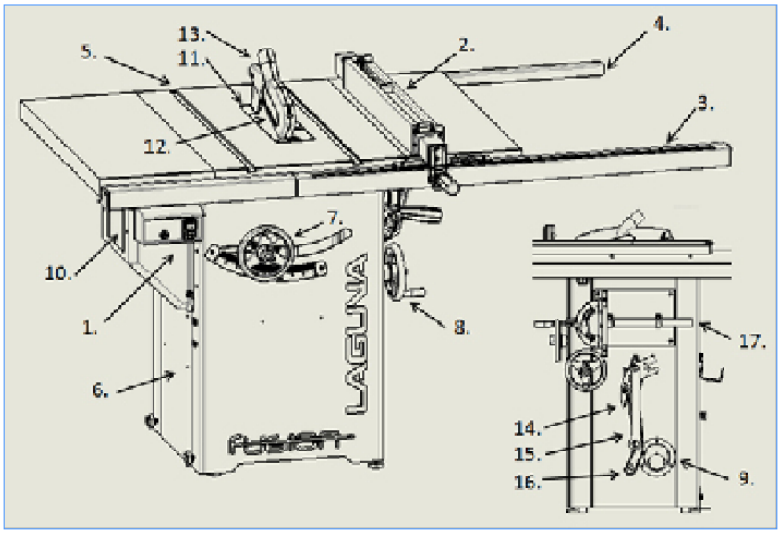

5.1 Vadība
Start / Stop / Drošinātājs

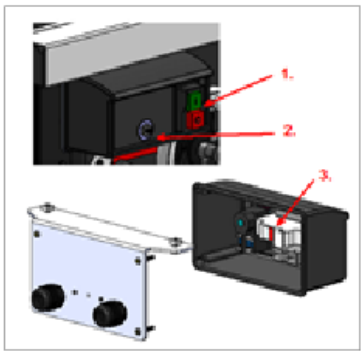

1. Magnētisks slēdzis
2. Drošinātājs
3. Aizsardzība pret pārslodzi

BRĪDINĀJUMS: PIRMS DROŠINĀTĀJA NOMAIŅAS MAŠĪNU VIENMĒR IZSLĒDZIET UN ATVIENOJIET NO TĪKLA

Zāģripas augstuma iestatīšana



Vārpstas augstuma iestatīšana regulē iezāģējuma augstumu. Vadības ritenis ir aprīkots ar augstuma noregulēšanas fiksatoru. Aiz vadības riteņa atrodas lineāls. Pulksteņrādītāju kustības virzienā kustībai uz augšu, pretēji pulksteņrādītāju kustības virzienam kustībai uz leju.
BRĪDINĀJUMS: NEMĒĢINIET MANIPULĒT AR NOSLĒGTU RITENI.

Zāģripas nosvere



Zāģripas nosveres vadības ietaise
atrodas kārbas labajā pusē. Centrā atrodas nosveres noslēgšana. Pulksteņrādītāju kustības virzienā pa kreisi, pretēji virzienam pa labi.
BRĪDINĀJUMS: NEMĒĢINIET MANIPULĒT AR NOSLĒGTU RITENI.

Aizslēgšanas svira

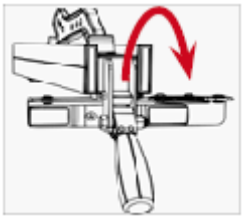

Gareniskā lineāla aizslēgšana ar ekscentra palīdzību, lineāls tiek nostiprināts jebkurā vietā gareniskajā vadotnē.

6. Zāģmašīnas montāža

Pievērsiet uzmanību: Zāģmašīna ir ļoti smaga. Lai manipulētu ar zāģmašīnu, nepieciešami vismaz divi cilvēki.

Brīdinājums: NEPIESLĒDZIET elektropadevei, līdz zāģmašīna nav pilnībā samontēta. Tikko kā zāģmašīna ir pieslēgta elektropadevei, neregulējiet to un neuzstādiet sastāvdaļas.

Brīdinājums: Lai izvairītos no problēmām un traumām samontēšanas laikā, izlasiet visu rokasgrāmatu.

6.1 Zāģmašīnas saņemšana un izsaiņošana
Ja pārvadāšanas laikā zāģmašīna ir bojāta, norādiet atsevišķus bojājumus pavadzīmē jeb atteicieties saņemt sūtījumu. Nekavējoties piezvaniet veikalam, kur zāģmašīnu iegādājāties.

PĀRVADĀŠANA UN UZGLABĀŠANA Iepakošanas laikā jāveic pasākumi pret koroziju un triecieniem. Zāģmašīna jāuzglabā temperatūrā no -25 °C līdz 55 °C.
Pārvadāšanas un uzglabāšanas laikā uzmanieties, lai zāģmašīna netiktu pakļauta lietum un netiktu sabojāts tās iepakojums.

Pārvadājot vai manipulējot ar zāģmašīnu, esat piesardzīgs un uzticiet šīs darbības kvalificētam personālam, kas apmācīts šādām darbībām.
Iekraujot vai izkraujot zāģmašīnu, pārliecinieties, ka zāģmašīna neaizskar ne personas, ne lietas!
Izvēlieties piemērotu transportēšanas variantu atbilstoši zāģmašīnas svaram.
Pārliecinieties, ka transportēšanas ietaises minimālā nestspēja atbilst zāģmašīnas svaram.

TRANSPORTĒŠANA PIRMS IZSAIŅOŠANAS
Mašīna standarta veidā ir iepakota lielā koka kārbā. Iekrāvējs vienkāršai zāģmašīnas pārvadāšanai un izsaiņošanai



IZSAIŅOŠANA
1. Pārņemiet zāģmašīnu.
2. Izskrūvējiet skrūves no transportēšanas kārbas.
3. Paceliet kārbu no paletes.
4. Pārbaudiet visas tās sastāvdaļas.
5. Noslaukiet aizsargājošo eļļu.

Zāģmašīnas pārņemšana



Šādā stāvoklī mašīnas tiek nosūtītas no rūpnīcas.

Izskrūvējiet skrūves no kārbas



Izmantojiet urbjmašīnu un krusta skrūvgriezi un izskrūvējiet pašvītņgriezes skrūves no kārbas apakšas. Šīs skrūves varat izmest.

Noceliet kārbu no zāģmašīnas



Kārbas nocelšanai no paletes ir nepieciešami divi cilvēki. Kopā ar zāģmašīnu kārbās tiek piegādāti piederumi.
Piez.: Ieliktnis, distances ķīlis un zāģripa jau ir uzstādīti uz zāģmašīnas. Pārējie piederumi (leņķa lineāls, atslēga zāģripas atbrīvošanai) atrodas kārbā korpusa sānos.

Pārbaudiet iepakojuma saturu



1. Lineāls, atslēgas, padevējs, zāģripas pārsega komplekts.
2. Lineāla īsais profils, montāžas atslēgu komplekts.
3. Profila garā daļa.

Noslaukiet konservācijas eļļu



Noņemiet iesaiņošanas materiālu un ar lupatu noslaukiet konservācijas eļļu.

Uzmanību: Ar eļļu piesūkusies lupata var būt ugunsbīstama. Likvidējiet to piemērotā veidā.

Ietiekums: Lai darba virsmu turētu tīru, kā arī aizsardzībai pret rūsēšanu, iesakām izmantotu atbilstošu aizsargvasku. Ar to tiek samazināta arī berze darba laikā. Lai likvidētu rūsu, izmantojiet atbilstošus līdzekļus.

6.2 Piegādes saturs
Kārbas saturs
Lineāls
Padevējs
Zāģripas pārsegs
Uzstādīšanas instrumenti
Piederumu turētāji*
* Lineāla turētāji jau var būt uzstādīti uz zāģmašīnas korpusa.
Aizmugurējais profils 2
Priekšējais profils 2
Montāžas sastāvdaļas
Aizmugurējais profils 1
Priekšējais profils 1

Uzstādīts uz zāģmašīnas
Galda ieliktnis
Distances ķīlis

250 mm zāģripa
Leņķa lineāls
Atslēga
Piederumu turētāji
Galda paplašinājums

Piez.: Lineāla priekšējo profilu veido divas daļas – garā un īsā. Arī aizmugurējo profilu veido divas daļas – garā un īsā.

PIEZ.: Drošības apsvērumu dēļ šo zāģmašīnu nepārdod ar lineālu zāģripas kreisajai pusei. Šī nav trūkstoša detaļa.

6.3 Atsevišķu detaļu apskats
Jūsu jaunā zāģmašīna daļēji jau bija samontēta rūpnīcā, kas sertificēta atbilstoši ISO 91001, kurā zāģmašīna ražota. Dažas daļas jāsamontē pašam lietotājam. Pirms zāģmašīnas montāžas, lūdzu, izlasiet zemāk norādītos ieteikumus.

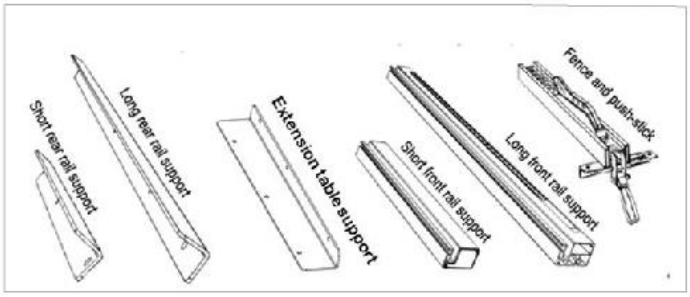

Short rear rail support – Lineāla aizmugurējais īsais profils
Long rear rail support – Lineāla aizmugurējais garais profils
Extension table support – Aizmugurējā paplašinājuma balsts
Short rear rail support – Lineāla priekšējais īsais profils
Long rear rail support – Lineāla priekšējais garais profils
Fence and push-stick – Garenisks lineāls

Zāģripas pārsegs



5) M8x1,5+ paplāksne + paplāksne + uzgrieznis

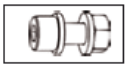

(5) Kvadrātgalvas skrūve
8x1,5+ paplāksne + uzgrieznis



Piederumu turētāji (2. solis)



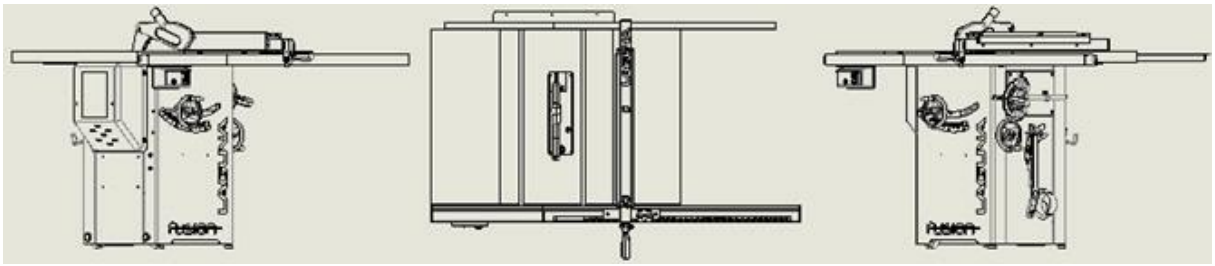

6.4 Zāģmašīnas montāža

1. Pieskrūvējiet lineāla aizmugurējo īso profilu
2. Pieskrūvējiet lineāla aizmugurējo garo profilu
3. Izlīdziniet aizmugurējo profilu un pievelciet.
4. Ielieciet skrūves t-celiņā galda priekšējā daļā
5. Iebīdiet lineāla priekšējā profila garo daļu
6. Iebīdiet lineāla priekšējā profila īso daļu
7. Savienojiet abas daļas
8. Salāgojiet abus priekšējos profilus ar zāģripu
9. Izlīdziniet un nostipriniet
10. Ievietojiet lineālu

Nostabilizējiet zāģmašīnu uz pamatnes ar augstuma ziņā regulējamām kājām.

1. Pieskrūvējiet aizmugurējo īso profilu

Izmantojiet pievienoto atslēgu un seškantes atslēgu un viegli ieskrūvējiet (2) skrūves, paplāksnes un uzgriežņus lineāla īsajā priekšējā vadotnē un uz galda aizmugurējā daļā pa kreisi. NEPIEVELCIET: Šīs skrūves atstājiet nepievilktas un pagaidiet, līdz visas profila daļas ir nostiprinātas.

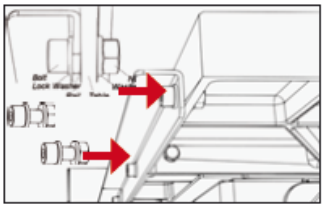

2. Pieskrūvējiet aizmugurējo garo profilu

Atkārtojiet 1. soli lineāla priekšējā profila garākajai daļai ar skrūvju (3), paplākšņu un uzgriežņu palīdzību. Samontējiet tāpat kā 1. solī.

PIEZ.: Ja Jūs vēl neesat pieskrūvējis lineāla turētājus, tagad to varat izdarīt.

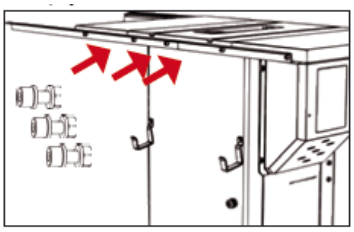

3. Izlīdziniet aizmugurējo profilu un pievelciet

Atkārtojiet 1. soli lineāla priekšējā profila garākajai daļai ar skrūvju (3), paplākšņu un uzgriežņu palīdzību. Samontējiet tāpat kā 1. solī.

PIEZ.: Ja Jūs vēl neesat pieskrūvējis lineāla turētājus, tagad to varat izdarīt.

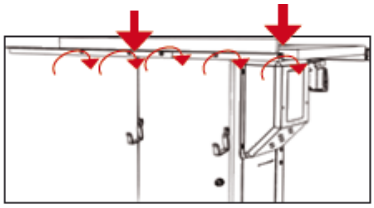

4. Ievietojiet kvadrātgalvas skrūves no priekšpuses galdā

Pievelciet kvadrātgalvas skrūves (5), paplāksnes (5) un uzgriežņus (5), bet nepievelciet līdz galam. Pietiek pāris apgriezienu. Sagatavojiet (2) lineāla profilus.

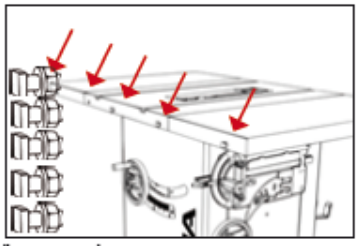

5. Ielieciet garo profilu

Uzbīdiet lineāla garo priekšējo profilu. NEPIEVELCIET: Šīs skrūves atstājiet nepievilktas un pagaidiet, līdz visas profila daļas ir nostiprinātas.

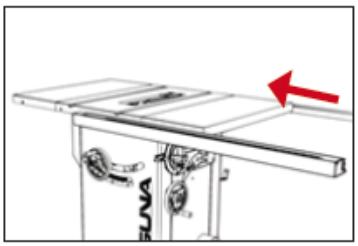

6. Iebīdiet profilu ar slēdzi
Lineāla profila īsāko daļu uzbīdiet uz pirmās kvadrātgalvas skrūves. SVARĪGI: Pirms lineāla profila abu daļu samontēšanas ielieciet slēdža nostiprināšanas komplektu. NEPIEVELCIET.

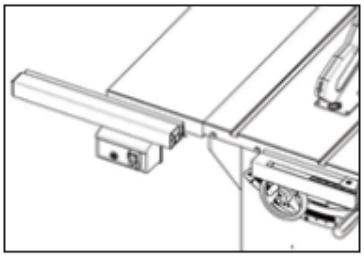

7. Salāgojiet abas daļas
Salāgojiet lineāla profila priekšējās daļas un savienojiet tās abas ar savienotājtapu palīdzību.

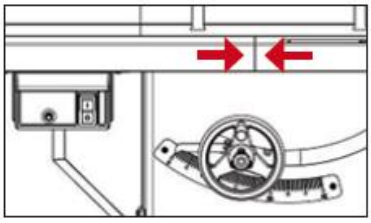

8. Salāgojiet ar zāģripu
Salāgojiet lineāla profila priekšējās daļas un savienojiet tās abas ar savienotājtapu palīdzību.

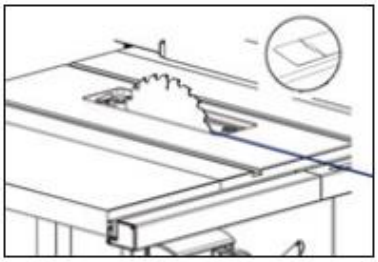

9. Ievietojiet lineālu
Uzlieciet uz zāģmašīnas vispirms priekšējās daļas lineālu un tikai pēc tam aizmugurējās daļas lineālu. Pirms lineāla ievietošanas uz galda, pārliecinieties, ka fiksēšanas svira ir atvērtā pozīcijā.

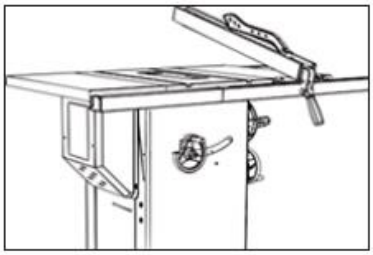

10. Salāgojiet zāģmašīnas pozīciju
Lai noregulētu zāģmašīnas stabilitāti, izmantojiet divas regulējamās kājas korpusa apakšdaļā. Ar mazākām aretiera skrūvēm kreisajā pusē pārvalda riteņu nofiksēšanu zāģmašīnas pārvietošanai.

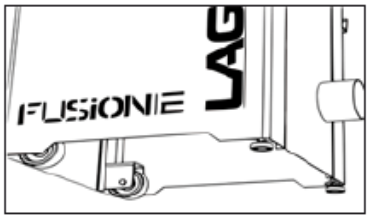

11. Nostipriniet zāģmašīnu uz zemes
Zāģmašīnu pie grīdas nostiprina ar skrūvēm

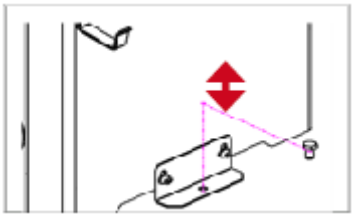

6.5 Galda ieliktņa uzstādīšana / izņemšana
1. Atvienojiet zāģmašīnu no elektropadeves!
2. Galda ieliktni ievietojiet ar aizmugurējo pusi.
3. Ielieciet visu ieliktni galdā.
4. Nostipriniet ieliktni ar ekscentrisko fiksatoru.
5. Ar gliemežu palīdzību izlīdziniet ieliktņa pozīciju attiecībā pret galdu.

Piez.: Kopā ar zāģmašīnu tiek piegādāts ieliktnis bez liekas telpas ap zāģripu. Ieliktnī jau rūpnīcā ir izgriezta atvere. Šī iemesla dēļ zāģmašīnā var būt atlikuši netīrumi pēc griešanas.

Galda ieliktņa uzstādīšana

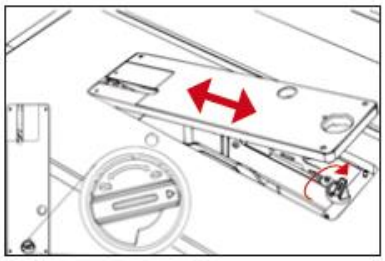

BRĪDINĀJUMS: PĀRLIECINIETIES, KA ZĀĢMAŠĪNA NAV PIESLĒGTA ELEKTROPADEVEI. Ieliktņa izņemšanai vai uzstādīšanai jāatbrīvo ieliktņa fiksators. Pēc tam ielieciet ieliktņa aizmugurējo daļu galdā un tad arī priekšdaļu.

Ieliktņa izlīdzināšana

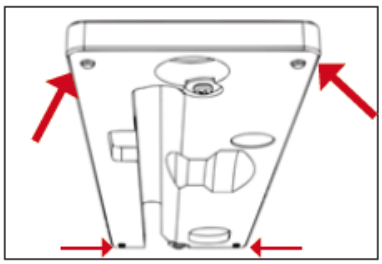

Lai noregulētu ieliktņa pozīciju attiecībā pret galdu, izmantojiet gliemežus.
Uzmanību: Pārliecinieties, ka galda ieliktnis atrodas zem paša galda līmeņa. Ja ieliktnis atrodas augstākā pozīcijā nekā galds, tas var traucēt sagataves pārvietošanu, izraisīt ievainojumu vai palielināt prettrieciena iespējamību.

6.6 Drošības elementu uzstādīšana / noņemšana
A: Zāģripa
B: Distances ķīļa atbrīvošanas mehānisms.
C: Svira distances ķīļa atbrīvošanai
D: Distances ķīlis

E: Zāģripas pārsegs
F: Ieteicamie zāģripas parametri

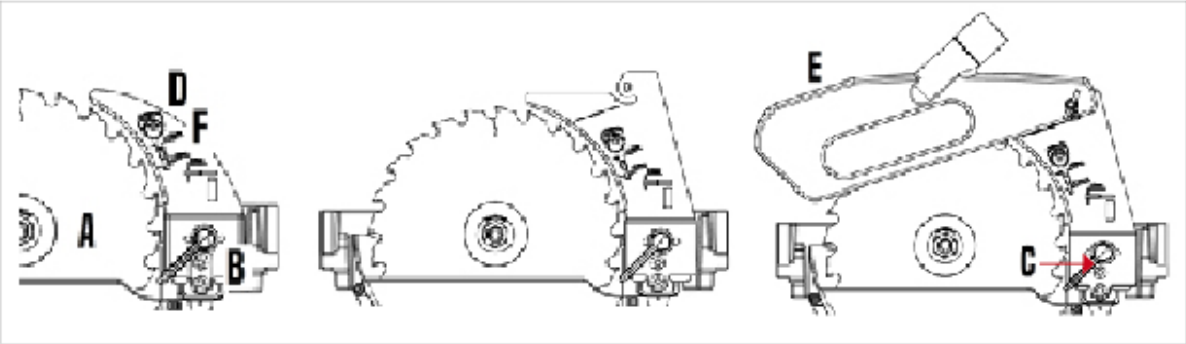

• Piez. par distances ķīli (1. Atzīme zāģripas pārsega pareizai novietošanai, 2. Šo ķīli izmantojiet tikai ar 250 mm zāģripām, 3. Šo ķīli izmantojiet tikai ar zāģripām, kuru korpusa platums nepārsniedz 2 mm, bet zobu platums pārsniedz 3 mm. 4. Ķīļa platums ir 2,3 mm).

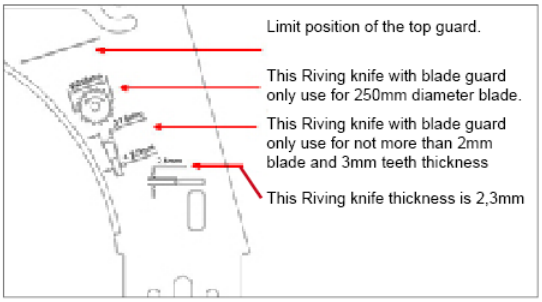

Limit position of the top guard. – Atzīme zāģripas pārsega pareizai novietošanai.
This Riving knife with blade guard only use for 250mm diameter blade. – Šo ķīli izmantojiet tikai ar 250 mm zāģripām.
This Riving knife with blade guard only use for not more than 2mm blade and 3mm teeth thickness.
– Šo ķīli izmantojiet tikai ar zāģripām, kuru korpusa platums nepārsniedz 2 mm, bet zobu platums pārsniedz 3 mm.
This Riving knife thickness is 2,3mm - Zobu platums ir 2,3 mm

Brīdinājums: Šai zāģmašīnai nav testēti citi distances ķīļi, kā tie, ko piedāvā sabiedrība *Laguna*. Tādēļ brīdinām neizmantot citu zīmolu piederumus. Lai mazinātu ievainojumu gūšanas risku, ar šo produktu būt jāizmanto tikai sabiedrības *Laguna* ieteiktie piederumi.

• Piezīme par zāģripu

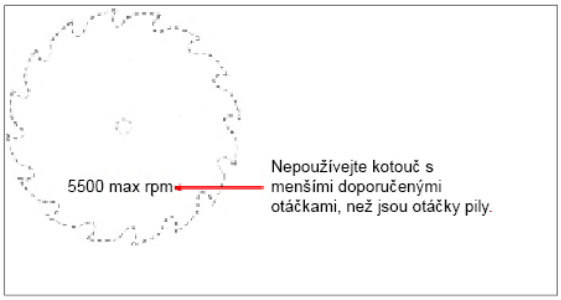

No saw blade shall be used where the maximum marked speed is lower than the selected rotational speed of the saw spindle.
- Neizmantojiet zāģripu ar ieteiktajiem apgriezieniem, kas ir mazāki par zāģmašīnas apgriezieniem.

Distances ķīļa uzstādīšana
1. Atvienojiet zāģmašīnu no elektropadeves!
2. Pārliecinieties, ka ķīļa fiksators ir atbloķēts.
3. Ielieciet distances ķīli ar pārsegu.
4. Pārliecinieties, ka ķīlis ir pareizi ielikts.
5. Nofiksējiet distances ķīļi.
6. Ielieciet atpakaļ galda ieliktni,

BRĪDINĀJUMS: Ja zāģripa un distances ķīlis neatrodas vienā plaknē, noregulējiet izlīdzināšanu saskaņā ar pārsega noregulēšanas sadaļu šajā rokasgrāmatā.

3. Iebīdiet distances ķīli.



BRĪDINĀJUMS: PĀRLIECINIETIES, KA ZĀĢMAŠĪNA NAV PIESLĒGTA ELEKTROPADEVEI.
Pēc ieliktņa izņemšanas un noslēdzošā mehānisma atvēršanas (pelēkās sviras pacelšanas) ievietojiet distances ķīli atverē.
4. Iebīdiet to pa kreisi no stiprinājuma



Uzmanīgi ielieciet ķīli atverē un piespiediet. Pārliecinieties, ka ķīlis ir pareizi nostājies atverē un viss ir iebīdīts iespīlēšanas mehānismā. Satveriet ķīli un otru roku atstājiet brīvu nofiksēšanai.

5. Nofiksējiet ar pelēkās sviras palīdzību



Ar kreiso roku cieši turiet distances ķīli un nofiksējiet ķīļa iespīlēšanas ietaisi ar labās rokas īkšķi.

6. Ielieciet atpakaļ galda ieliktni

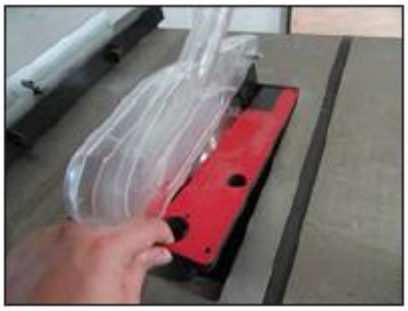

Paceliet zāģripas pārsegu un ielieciet galda ieliktni. Nofiksējiet ieliktni.

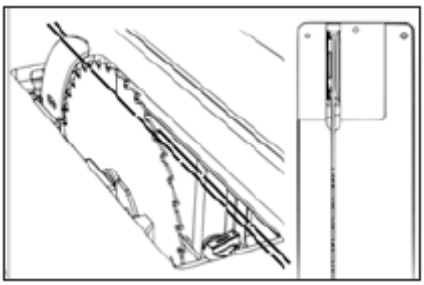

BRĪDINĀJUMS: Pārliecinieties, ka distances ķīlis atrodas vienā plaknē ar zāģripu. Ja tie neatrodas vienā plaknē, izlasiet šīs rokasgrāmatas nodaļu par noregulēšanu.

6.7 Zāģa ripas nomainīšana

1. Atvienojiet zāģmašīnu no elektropadeves!
2. Noņemiet zāģripas pārsegu, distances ķīli galda ieliktni.
3. Iestatiet zāģripas slīpumu uz 0 grādiem.
4. Maksimāli iebīdiet zāģripu.
5. Nobloķējiet zāģripu (sarkanā svira).
6. Noskrūvējiet vārpstas uzgriezni.
7. Izņemiet vai ielieciet zāģripu.

BRĪDINĀJUMS: Pārliecinieties, ka zāģripas zobi ir vērsti virzienā uz zāģmašīnas priekšpusi (atbilstoši attēlam).

2. Noņemiet visus piederumus



BRĪDINĀJUMS: PĀRLIECINIETIES, KA ZĀĢMAŠĪNA NAV PIESLĒGTA ELEKTROPADEVEI. Lai piekļūtu uzgrieznim, noņemiet no zāģmašīnas visus aizsargelementus.

3. Nosveri iestatiet uz nulli



Iestatiet zāģripas nosveri uz 0 grādiem un nofiksējiet riteņa kustību, lai tie neizkustētos zāģripas noņemšanas vai uzstādīšanas laikā.

4. Maksimāli izbīdiet zāģripu



5. Nofiksējiet zāģripu



6. Noņemiet atloku un uzgriezni



7. Zāģmašīnas noregulēšana

Jūsu *Laguna* zāģmašīna ir jau iepriekš iestatīta rūpnīcā, taču labāk zāģmašīnu divas reizes pārbaudiet un pārliecinieties, ka tā ir drošai ekspluatācijai derīgā stāvoklī.

7.1 Lineāla noregulēšana

Lineāla uzstādīšana:
Lineālam jāatrodas zāģripas labajā pusē. Šajā pozīcijā lineālu varat brīvi kustināt. Lineālu nekad nedrīkst izmantot zāģripas kreisajā pusē.

1. Atvienojiet zāģmašīnu no elektropadeves!
2. Lineālu ar atlaistu aretieri satveriet ar abām rokām.
3. Ievietojiet lineālu profilā.
4. Pārbaudiet fiksāciju un pēc vajadzības noregulējiet.

2. Ievietojiet lineālu celiņā



Turot lineālu un noslēgšanas sviru, paceliet sviru un atveriet fiksatoru. Ievietojiet lineālu vadotnē.

3. Pārbaudiet fiksāciju

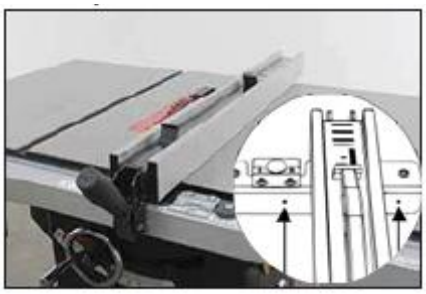

Lineālu varat ievietot jebkurā vietā labajā pusē no zāģripas. Ja Jums ir problēmas ar nostiprināšanu, noregulējiet skrūves priekšējā profilā.

Skalas (lineāla) iestatīšana:
Skalu nepieciešams atiestatīt pēc katras lineāla profila noņemšanas vai galda noregulēšanas. Lineālu nepieciešams atiestatīt precīzai griešanai.

1. Atvienojiet zāģmašīnu no elektropadeves!
2. Piebīdiet lineālu pie zāģripas.
3. Atbrīvojiet lupu.
4. Noregulējiet pēc vajadzības
5. Pievelciet lupas skrūves.

Ievietojiet lineālu celiņā



BRĪDINĀJUMS: PĀRLIECINIETIES, KA ZĀĢMAŠĪNA NAV PIESLĒGTA ELEKTROPADEVEI. Izbīdiet zāģripu un piebīdiet pie tās lineālu; tam nevajadzētu pieskarties zāģripai. Lai nodrošinātu pietiekamu attālumu, ievietojiet starp zāģripu un lineālu gabaliņu salocīta papīra.

Noregulējiet lineāla vizieri



Ar krusta skrūvgriezi atskrūvējiet skrūvi uz lupas (lupu nenoņemiet). Noregulējiet lupu un pievelciet skrūves. PIEZ.: Ja lupas iestatīšana nav pietiekama, lai atiestatītu lineālu, ieskatieties solī numur 8 nodaļā par zāģmašīnas samontēšanu.

Gareniskajā lineālā ir 2 lupas, kas paredzētas materiāla platuma iestatīšanai atbilstoši tam, vai gareniskajā lineālā ir iestatīts alumīnija profils augstumā vai platumā.

Slīdošo apvalku iestatījumi:
Ir iespējams, ka Jums būs jānoregulē slīdošo apvalku augstums abās puses vai profila aizmugurējā pusē. Lineālam jāatrodas 1-3 mm attālumā no galda, lai novērstu saskrāpēšanu.

1. Atvienojiet zāģmašīnu no elektropadeves!
2. Atbrīvojiet lineāla nofiksēšanu.
3. Izmantojiet seškantes atslēgu, lai iestatītu priekšējā profila augstumu.
4. Izmantojiet atslēgu, lai iestatītu aizmugurējā profila augstumu.

Priekšējā regulēšanas skrūve



Lai iestatītu priekšējās regulēšanas skrūves, izmantojiet pievienoto seškantes atslēgu, lai paceltu vai nolaistu neilona skrūves, līdz tie saskaras ar lineāla priekšējo profilu.

Aizmugurējā regulēšanas skrūve



Gareniskā lineāla izlīdzināšana ar zāģripu:
Zāģmašīnu izmantojiet tikai gadījumā, ja lineāls ir uzstādīts paralēli zāģripai. PIEZ.: Ja Jūs nesaprotat šajā sadaļā ietverto informāciju, ieskatieties
zāģmašīnas noregulēšanas sadaļā: Gareniskā lineāla izlīdzināšana ar zāģripu: Zāģripa jāuzstāda paralēli celiņiem galdā, lai lineālu varētu novietot paralēli zāģripai.

1. Atvienojiet zāģmašīnu no elektropadeves!
2. Lineālu uz zāģmašīnas novietojiet pāri regulēšanas skrūvēm paredzētajām atverēm.
3. Izmantojiet seškantes atslēgu abu pušu noregulēšanai.
4. Noregulējiet un pārbaudiet lineāla pozīciju.

Uzmanību: Lineāla un zāģripas paralēlums var nebūt iestatīts ražotāja rūpnīcā. Pārliecinieties, ka pirms darba esat veicis visu iespējamo, lai izlīdzinātu zāģripas un lineāla paralēlumu.

Lineālu novietojiet pāri skrūvju atverēm

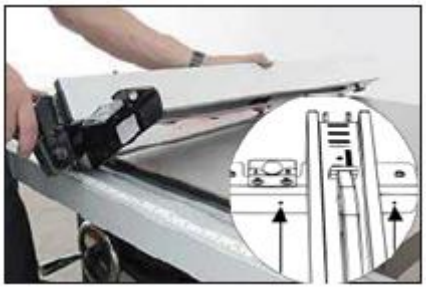

BRĪDINĀJUMS: PĀRLIECINIETIES, KA ZĀĢMAŠĪNA NAV PIESLĒGTA ELEKTROPADEVEI. Apgrieziet lineālu kājām gaisā, lai redzētu skrūves neilona vadotņu noregulēšanai.

Noregulēšanai izmantojiet seškantes atslēgu



Noregulējiet skrūves ar seškantes atslēgas palīdzību. Noregulējiet un pārbaudiet pozīciju.

7.2 Galda noregulēšana

Galda un zāģripas salāgošana:
Ir vēlams kontrolēt galda un lineāla salāgošanu. Šo kontroli varat veikt ar lineāla vai noneses leņķa mērierīces palīdzību.
Mērīšanai varat izmantot dažādus piederumus, vairāk vietnē www.igm.cz

Ok



Vairākfunkciju stūrenis. Piez.: Šī mērīšanas metode uz zāģmašīnas var atstāt skrāpējumus.

Labāk

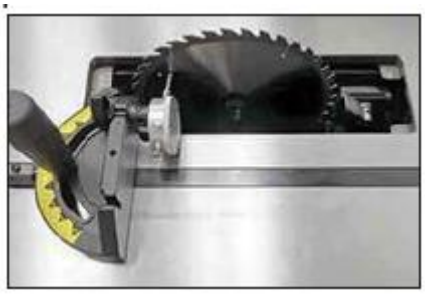

Noneses leņķa mērierīce leņķa lineālā.

Vislabāk



Speciāla noneses leņķa mērierīce ar iespēju nostiprināt celiņā.

1. Atvienojiet zāģmašīnu no elektropadeves!
2. Veiciet pirmo mērījumu.



BRĪDINĀJUMS: PĀRLIECINIETIES, KA ZĀĢMAŠĪNA NAV PIESLĒGTA ELEKTROPADEVEI. Noņemiet visus piederumus un izņemiet ieliktni no galda, zāģripu uzstādiet visaugstākajā pozīcijā perpendikulāri galdam. Veiciet pirmo mērījumu, aptuveni centimetra attālumā no zāģripas zobiem tā, kā redzams attēlā.

3. Veiciet otro mērījumu



Lēni vadiet lineālu celiņā. Nomēriet otrreiz un salīdziniet to ar sākotnējo mērījumu. Noregulējiet galdu pēc vajadzības. Pirms noregulēšanas atskrūvējiet 3 skrūves, skat. 4. soli.

4. Atskrūvējiet trīs galda skrūves.
5. Noregulējiet pēc vajadzības.

Skrūves atskrūvēšana

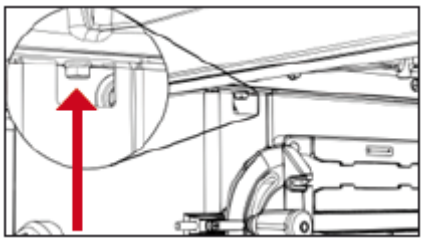

Atskrūvējiet skrūvi galda un kārbas labajā pusē.
(virs lineāla turētāja).

Skrūves atskrūvēšana

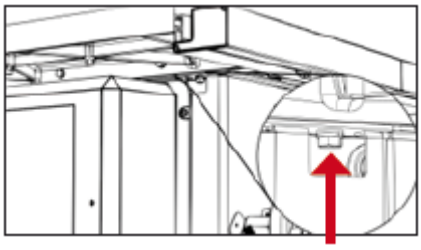

Atskrūvējiet skrūvi galda un kārbas kreisajā pusē.
(virs motora pārsega).

Skrūves atskrūvēšana

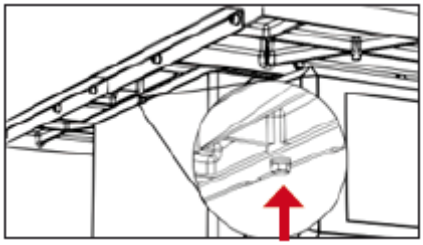

Atskrūvējiet skrūvi galda un kārbas aizmugurē.

Galda sānu paplašinājumu noregulēšana un uzstādīšana (var būt uzstādīti jau ražotāja rūpnīcā):
Uzstādot sānu paplašinājumus, iesakām rīkoties saskaņā ar ieteiktajām metodēm. Ievērojot šos pasākumus, ar divu balstu un četru spaiļu palīdzību izveidosiet līdzenu pāreju starp paplašinājumu un galdu.

1. Atvienojiet zāģmašīnu no elektropadeves!
2. Ar spailēm nostipriniet paplašinājumu pie galda.
3. Atbalstiet paplašinājumu.
4. Noregulējiet un pieskrūvējiet paplašinājumu ar piegādāto skrūvju palīdzību.

Paziņojums: Spailes var saskrāpēt galda virsmu! Starp galdu un spaili ievietojiet auduma vai mīksta koka gabalu.

2. Veiciet pirmo mērījumu

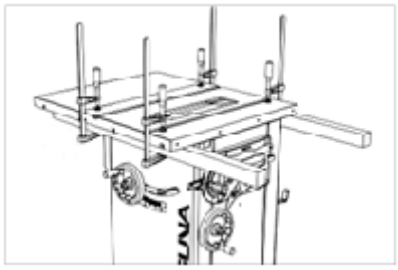

BRĪDINĀJUMS: PĀRLIECINIETIES, KA ZĀĢMAŠĪNA NAV PIESLĒGTA ELEKTROPADEVEI
Divus koka balstus nostipriniet galda apakšpusei atbilstoši attēlam. Izmantojiet stingrus, taisnus dēļus.

3. Veiciet otro mērījumu

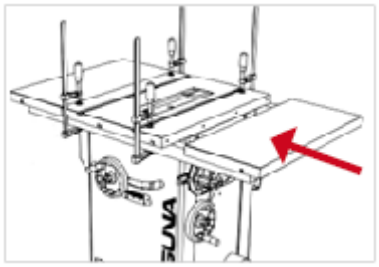

Nolieciet galda paplašinājumu uz balstiem.

4. Pieskrūvējiet vai noregulējiet

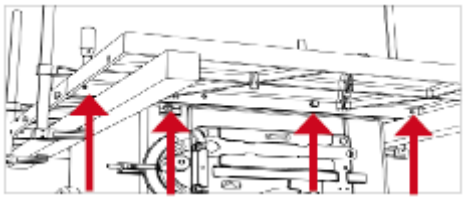

Jums būs nepieciešamas četras M10 skrūves un paplāksnes katram spārnam. Pirms skrūvju pievilkšanas pārliecinieties, ka pāreja starp galdu un paplašinājumu atrodas vienā plaknē.

7.3 Vārpstas nosveres noregulēšana

Vārpstas nosveres robežvērtību noregulēšana
Nosveres robežvērtības varat pārbaudīt ar transportieri. Ja vārpstas nosveres diapazons neatrodas 0 līdz 45 grādu robežās, noregulējiet to šādi.

1. Atvienojiet zāģmašīnu no elektropadeves!
2. Noņemiet motora pārsegu.
3. Noņemiet pārsegu ar piederumu stiprinājumiem.
4. Atrodiet skrūves nosveres noregulēšanai.
5. Noregulējiet pēc vajadzības.
6. Noregulējiet skalu un indikatoru pēc nepieciešamības

Brīdinājums: Zāģmašīnas rūpnīcas iestatījumi ierobežo nosveri 0-45 grādu diapazonā uz kreiso pusi. Šī diapazona pārveidošana var izraisīt zāģripas un galda ieliktņa saskaršanos. Šī diapazona noregulēšana būtu jāveic 0-45 grādu diapazonā.

2. Noņemiet motora pārsegu

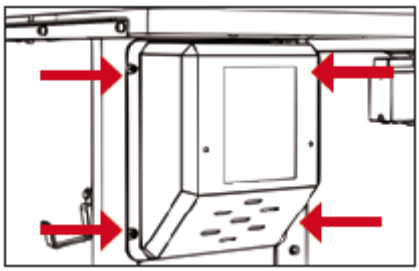

BRĪDINĀJUMS: PĀRLIECINIETIES, KA ZĀĢMAŠĪNA NAV PIESLĒGTA ELEKTROPADEVEI.
Lai vienkārši piekļūtu zāģripas nosveres skrūvei, ar krusta skrūvgriezi noņemiet motora pārsegu. Motora pārsegā pavisam ir 4 skrūves.

3. Noņemiet pārsegu ar turētājiem

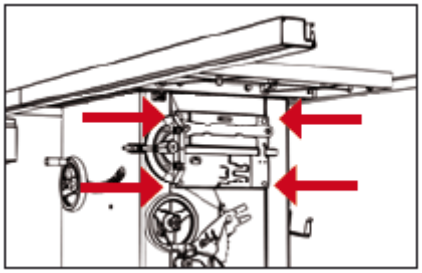

Lai vienkārši piekļūtu skrūvei labajā pusē, ar krusta skrūvgriezi noņemiet pārsegu ar piederumu turētājiem.
Pavisam ir 4 pārsega skrūves ar piederumu turētājiem.

4. Atrodiet nosveres skrūvi

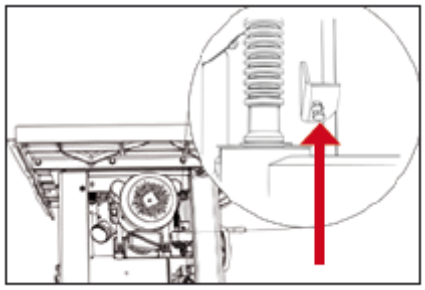

Atrodiet skrūvi nosveres noregulēšanai. Skrūvi viegli ieskrūvējiet.

5. Noregulējiet pēc vajadzības

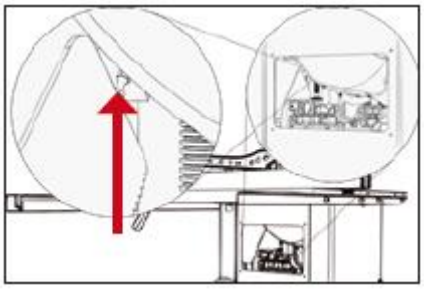

Atrodiet skrūvi nosveres noregulēšanai. Skrūvi viegli ieskrūvējiet.

6. Noregulējiet skalu (pēc vajadzības)

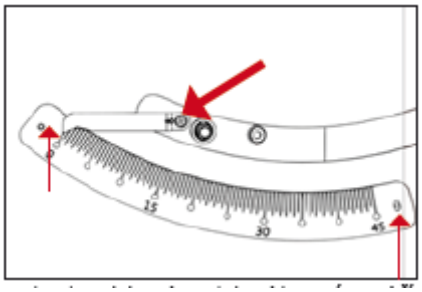

Noregulējiet skalu un nosveres indikatoru uz zāģmašīnas kārbas.

Dzensiksnas uzstiepšana:
Ir vēlams bieži kontrolēt dzensiksnas uzstiepšanu un zāģmašīnas vispārējo sniegumu. Ja zāģripa izslīd, vai šķiet, ka netiek pietiekami dzīta, ir iespējams, ka dzensiksna nav pietiekami uzstiepta.
Zemāk ir instrukcija dzensiksnas uzstiepšanai.

1. Atvienojiet zāģmašīnu no elektropadeves!
2. Noņemiet motora pārsegu.
3. Atrodiet skrūvi dzensiksnas noregulēšanai.
4. Uzstiepiet vai atbrīvojiet, izmantojot motora svaru.

Brīdinājums: NEUZSTIEPIET DZENSIKSNU PĀRMĒRĪGI! Motora svars ir pietiekams dzensiksnas uzstiepšanai. Uzstiepiet tā, lai dzensiksna neizslīdētu (nebuksētu).

Noņemiet motora pārsegu

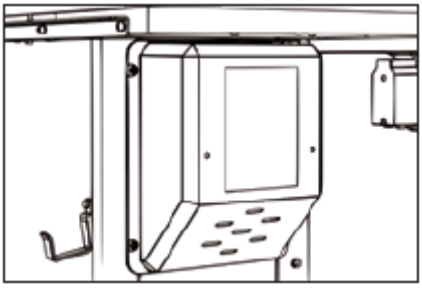

BRĪDINĀJUMS: PĀRLIECINIETIES, KA ZĀĢMAŠĪNA NAV PIESLĒGTA ELEKTROPADEVEI.
Lai vienkārši piekļūtu motoram, ar krusta skrūvgriezi noņemiet motora pārsegu. Motora pārsegā pavisam ir 4 skrūves.
Skrūves novietojums dzensiksnas noregulēšanai

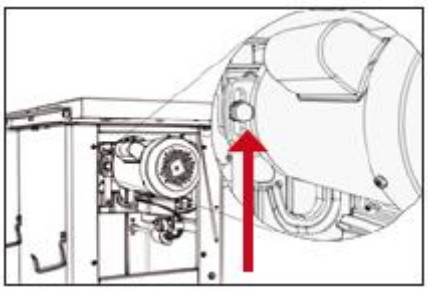

Lai noregulētu dzensiksnu, vispirms novietojiet zāģripu perpendikulārā pozīcijā pret galdu, tad paceliet vai nolaidiet zāģripu apmēram par 5 cm virs galda. Atskrūvējiet dzensiksnas iestatīšanas skrūvīti. Pēc atskrūvēšanas nolaidiet zemāk vai paceliet motoru, lai uzstieptu dzensiksnu.

Dzensiksnas nomainīšana:
1. Atvienojiet zāģmašīnu no elektropadeves!
2. Noņemiet visus galda ieliktņus, zāģripas un citus piederumus.
3. Noņemiet motora pārsegu.
4. Noņemiet putekļu aizsegu.
5. Atskrūvējiet skrūvi dzensiksnas noregulēšanai un atbrīvojiet dzensiksnu, paceļot motoru.
6. Noņemiet dzensiksnu. PIEZ.: ir iespējams, ka būs nepieciešams nolaist zemāk vārpstu, lai Jūs tiktu pie dzensiksnas.
7. Izņemiet dzensiksnu.

Brīdinājums: NEUZSTIEPIET DZENSIKSNU PĀRMĒRĪGI! Motora svars ir pietiekams dzensiksnas uzstiepšanai. Pietiekami uzstiepiet, lai novērstu izslīdēšanu.

Skrūve dzensiksnas noregulēšanai

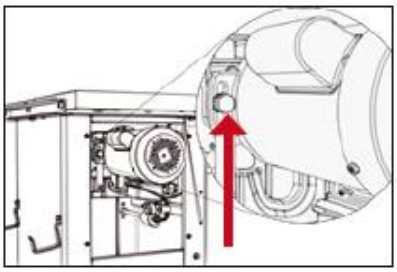

BRĪDINĀJUMS: PĀRLIECINIETIES, KA ZĀĢMAŠĪNA NAV PIESLĒGTA ELEKTROPADEVEI. PIEZ.: Zāģmašīna ir attēlota bez galda. NENOŅEMIET ZĀĢMAŠĪNAS GALDU. Dzensiksnu varat vienkārši noregulēt vai nomainīt bez nepieciešamības noņemt galdu.

Piekļūšana dzensiksnai

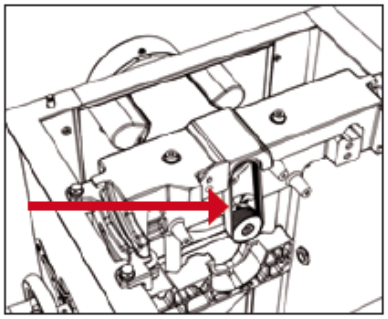

7.4 Drošības elementu noregulēšana
Distances ķīļa nostiprināšanas mehānisma un nosūkšanas noregulēšana (drošības pasākums)
Distances ķīlim un zāģripas pārsegam jābūt precīzi salāgotam ar zāģripu, lai tie darbotos. Distances ķīlis būtu jāizmanto tikai ar zāģripu tipiem, kas attēloti uz ķīļa:
Piez.: ja ķīļa fiksēšanas sviru nav iespējams nofiksēt, vai arī tā pārvietojas pārāk grūti – noregulējiet skrūvi fiksēšanas ietaises aizmugurē. Jums būs jānoņem motora pārsegs.

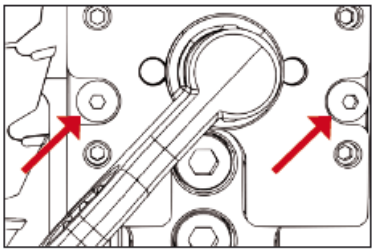

Atskrūvējiet vidējās skrūves. Šīs divas skrūves tur mehānismu starp regulēšanas skrūvēm un vārpstu.

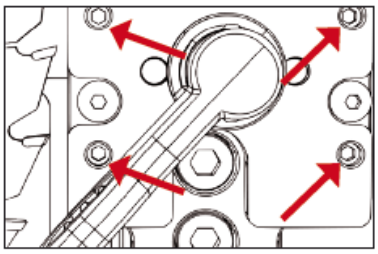

Pēc vajadzības noregulējiet regulēšanas skrūves un salabojiet šķīvo ķīli un zāģripas pārsegu.
Noregulējiet un pārbaudiet.

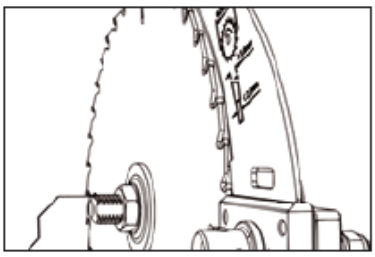

Regulēšanas laikā ķīlis pamazām pārvietosies.
- PIRMS JEBKURA DARBA AR ZĀĢMAŠĪNU PĀRBAUDIET VISAS SASTĀVDAĻAS.

Distances ķīļa noregulēšana
Pēc zāģripas nomaiņas vienmēr pārbaudiet distances ķīļa pareizu novietojumu!

Distances ķīļa un zāģripas attālumam jābūt 3 līdz 8 mm robežās.
Distances ķīļa visaugstākajam punktam jāatrodas vismaz 2 mm attālumā no visaugstāk esošā zāģripas zoba.
Distances ķīlim jābūt vismaz par 0,2 mm biezākam nekā galvenajam diskam.

Pirms zāģmašīnas ieslēgšanas pārliecinieties, ka zāģripa ir labi nofiksēta!

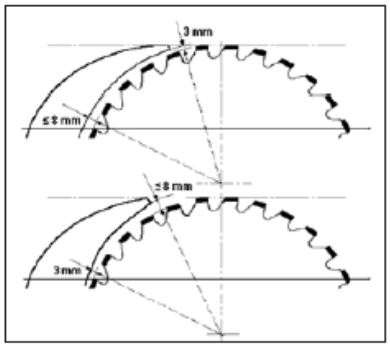

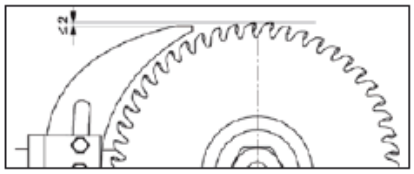

Nosūkšana:

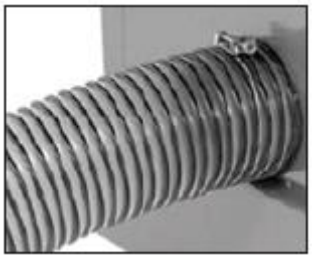

Zāģmašīnas apakšdaļā atradīsiet nosūkšanas ierīces (tā nav zāģmašīnas sastāvdaļa) pieslēgšanai paredzētu izeju.
Vislielākais gaisa plūsmas ātrums ir 20 m/s. Ja nosūkšanas gaisa cirkulācija nepārsniedz 20 m/s, (saskaņā ar normu EN 12779:2004+ A1:2009) nodrošiniet citu piemērotu nosūkšanu. Zāģmašīnas apkalpojošajam personālam jālieto putekļu maska.
1. 100 mm šļūteni uzbīdiet uz nosūkšanas šļūtenes un nostipriniet ar šļūtenes apskavu.
2. Pārliecinieties, ka šļūtene ir atbilstoši nostiprināšana.
3. Nepieciešamā gaisa plūsma: 934 m^3/h
4. Nodrošiniet katras putekļu izejas, kurai ir gaisa plūsmas ātrums, spiediena krišanos: 1500 Pa
5. Nosūcēja gaisa plūsma m/s: sausas zāģskaidas: 20 m/s, ūdens saturs ir vienāds ar 18 %; slapjas zāģskaidas: 28 m/s

Brīdinājums: Pirms zāģmašīnas ieslēgšanas vienmēr ieslēdziet nosūkšanu, un beigās tieši otrādi zāģmašīnu vienmēr izslēdziet pirms nosūcēja izslēgšanas.

Piez.: Pareizam veikumam šļūtene pie platgaļa ir cieši jānoblīvē.

Brīdinājums: Pirms jebkuras zāģmašīnas daļas noņemšanas, vienmēr to izslēdziet.

Noņemiet sānu paneli, notīriet no tā putekļus un zāģskaidas.

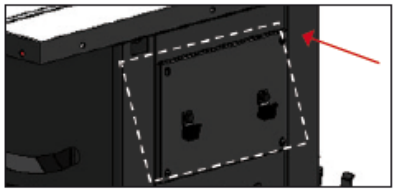

Noņemiet sānu paneli, notīriet no tā putekļus un zāģskaidas.



7.5 Padevējs un padošanas bloks

Darba laikā izmantojiet padošanas bloku (84. att. - nav piegādes sastāvdaļa) un padevēju (85. att.)

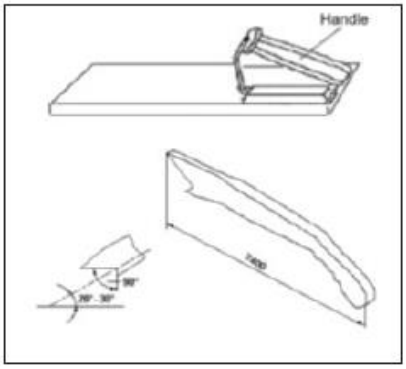

Formatējot materiālu, kas nav platāks par 120 mm, drošības iemeslu dēļ izmantojiet pagarināto roku (mazu detaļu padevēju). Padošanas bloku izmantojiet plānu materiālu griešanai vai piespiežot sagatavi lineālam. Padošanas bloku var vienkārši izgatavot, skat. attēlu.

Brīdinājums: Izmantojiet tikai tos padošanas piederumus, ko piegādājis ražotājs, vai kas izgatavoti saskaņā ar ražotāja instrukcijām. Šie padevēji nodrošina pietiekamu attālumu starp roku un zāģripu.

Brīdinājums: Nekad neizmantojiet bojātu vai saīsinātu padevēju. Bojāts padevējs noslīdēšanas gadījumā var nodarīt kaitējumu gan Jums, gan Jūsu zāģmašīnai.

8. Griezumu veidi

Brīdinājums: Vienmēr izmantojiet acu aizsardzību, respiratoru un dzirdes aizsardzības līdzekļus.

Piez.: Ar zāģmašīnu vienmēr grieziet tikai koku.

8.1 Garengriezums



Koka dalīšanu garenvirzienā, lai samazinātu tā platumu, sauc par garengriezumu. Garengriezumam turiet sagatavi ar abām rokām un spiediet gan pret griezumu, gan pret lineālu, lai nodrošinātu taisnu griezumu.

• Nekad neveiciet garengriezumu, neizmantojot garenisko vai leņķa lineālu, – bez to izmantošanas var veidoties prettrieciens.

• Vienmēr izmantojiet distances ķīli un zāģripas pārsegu. Distances ķīlis novērš zāģripas iestrēgšanu sagatavē un šādi aizsargā apkalpojošo personālu pret prettriecienu vai motora ātruma samazināšanos. Zāģripas pārsegs notur Jūsu pirkstus drošā attālumā un vienlaikus mazina gaisā esošo putekļu daudzumu.

• Dažiem darbiem var būt nepieciešama distances ķīļa un zāģripas pārsega noņemšana, pēc šiem darbiem tie atkal jāmontē uz zāģmašīnas.

Griešanas beigās koks vai nu paliks uz galda, nolieksies pāri galda galam vai nonāks uz zemes (vai uz aizmugurējā galda). Atlikušo koku atstājiet uz galda un noņemiet no galda tikai pēc zāģmašīnas izslēgšanas (ja tas nav pietiekami liels, un to var droši paņemt).
Ja sagatave ir pārāk plāna, drošāka ir pagarinātās rokas izmantošana, nevis koka virzīšana ar roku. Padevēju ar virsmu, kas apstrādāta pret slīdēšanu, varat iegādāties vai arī izgatavot savā darbnīcā. Griežot ļoti plānas sagataves, iesakām izmantot mazāku koka gabaliņu starp sagatavi un lineālu labākai materiāla vadīšanai uz griezumu.

BRĪDINĀJUMS: Zāģripas pārsegu atstājiet piestiprinātu pie ķīļa un noliektu uz leju. Ja Jūs to neizdarīsiet, tas var izraisīt nopietnu ievainojumu vai nāvi.

BRĪDINĀJUMS: Nekad netuviniet nevienu ķermeņa daļu rotējošai zāģripai! Pēc katras griešanas izslēdziet zāģmašīnu un pagaidiet, līdz zāģripa būs pilnībā apstājusies, un tikai pēc tam varat paņemt sazāģētās sagataves no zāģmašīnas galda.

8.2 Leņķa garengriezums

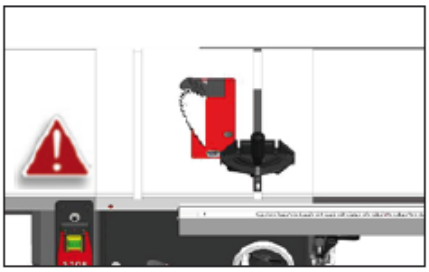

Leņķa garengriezumu veic tāpat kā garengriezumu, taču ar slīpu zāģripu. Zāģripas nosveri var iestatiet no 0° līdz 45° leņķī. Šo griezumu visbiežāk izmanto, griežot leņķī vai griežot nošķeltas malas.

Lai uzstādītu leņķi, pārliecinieties, ka zāģripa atrodas vienā plaknē ar pārsegu un distances ķīli.

Digitālās nolases kalibrēšana
1. solis: Uzstādiet zāģripu perpendikulāri pret darbagaldu, skalā ir 0°, nospiežot ZERO, atiestatiet, tiks attēlots 0,0.
2. solis: Pagriežot čuguna riteni, iestatiet 45°, nospiediet un paturiet taustiņu SET.
3. solis: Turot taustiņu SET, nospiediet un 3 sekundes ilgi paturiet taustiņu ZERO.
Pēc taustiņa ZERO atlaišanas tiks attēlots 45°

8.3 Mazāku sagatavju gareniska griešana
Nemēģināt griezt gareniski, ja sagatave ir pārāk plāna. Šāda veida griešana liek Jums novietot rokas pārāk tuvu zāģripai, kas var nozīmēt nopietnus ievainojuma draudus. Dalot šaurākas sagataves, drošam darbam iesakām izmantot pagarināto roku vai padošanas bloku.

8.4 Šķērsgriezums
Griešanu šķērsām šķiedrai, lai saīsinātu sagataves garumu, sauc par šķērsgriezumu.
Mazākām vai stūrainām sagatavēm Jums ir gan šķērsgriezuma, gan garengriezuma iespēja. Šķērsgriezumiem vienmēr izmantojiet leņķa lineālu; nekad nedaliet materiālu bez lineāla. Leņķa lineālu varat izmantot abos celiņos, taču vairums darbiniekus izmanto kreiso celiņu. Griežot leņķī (ar slīpu zāģripu), izmantojiet to celiņu, kurā nenonāksiet saskarē ar zāģripas pārsegu.

Veicot šķērsgriezumu, atbalstiet sagatavi pret leņķa lineālu un ar izslēgtu motoru tuviniet leņķi ar sagatavi zāģripai, lai kontrolētu atzīmētās griezuma vietas izlīdzināšanu ar zāģripu (skat. attēlu).
Atvirziet lineālu ar sagatavi no zāģripas. Nolaidiet zāģripas pārsegu, ieslēdziet zāģmašīnu un veiciet griezumu. Pēc pārgriešanas noņemiet vienu vai abus gabalus no galda.

Leņķa lineāla iestatīšana
Cietība celiņā – lielākai leņķa lineāla cietībai galda celiņā ir paredzētas 2 regulēšanas skrūves leņķa lineāla gareniskajā profilā. Lielākai cietībai galda celiņā pietiek skrūves vairāk pievilkt (jo vairāk skrūvi ieskrūvēsiet profilā, jo lielāka būs cietība). Mazākai cietībai skrūves pietiek atlaist.

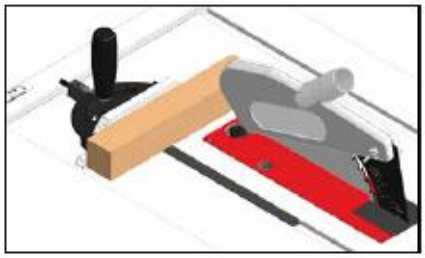

Brīdinājums: Veicot apaļu sagatavju šķērsgriezumu, ir svarīgi novērst to rotāciju ar piemērota piederuma vai pieturēšanas palīdzību.

8.5 Leņķa šķērsgriezums
Runa ir par tādu pašu darbību kā, veicot šķērsgriezumu, tikai ar slīpi novietotu zāģripu. Lai iestatītu leņķi, pārliecinieties, ka zāģripa atrodas vienā plaknē ar pārsegu un distances ķīli.

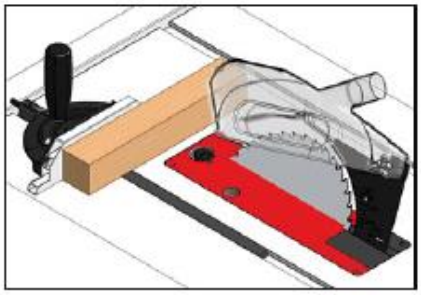

8.6 Slīpais griezums
Runa ir par tādu pašu darbību kā, veicot šķērsgriezumu, tikai ar leņķa lineālu, kas iestatīts noteiktā leņķī. Cieši turiet sagatavi un lēni virziet to pretim griezumam.

Lineāla iestatīšana
Griešanas leņķa iestatīšana lineālā – leņķa lineālu var iestatīt +60° līdz -60° diapazonā. Atbrīvojot lineāla rokturi var iestatīt nepieciešamo griešanas leņķi, izvelkot un pagriežot vadības pogu lineāla priekšdaļā. Profilā ir sagatavotas rievas biežāk lietotajiem leņķiem.

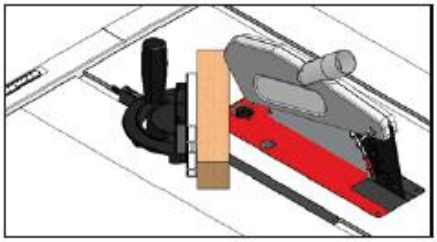

9. Apkope
Ja vēlaties ilgi saglabāt *Laguna* zāģmašīnas darba stāvoklī, rīkojieties atbilstoši ieteiktajiem apkopes norādījumiem un šādām instrukcijām.

Katru dienu pārbaudiet, vai nav:
• atskrūvējušās skrūves,
• bojāta zāģripa,
• bojāts distances ķīlis vai zāģripas pārsegs,
• nolietojušies vai bojāti vadi,
• citu bojājumu.

Katru nedēļu pārbaudiet:
• galda virsmas un T-celiņu tīrību,
• čuguna daļu tīrību,

• gareniskā lineāla tīrību.

Ikmēneša apkope
• iztīriet un izsūciet koka atlieka no zāģmašīnas un no motora,
• pārbaudiet dzensiksnas uzstiepšanu, bojājumus vai nolietošanos.

Katrus 6-12 mēnešus:
• ieeļļojiet piekarbalsta kustīgās daļas,
• ieeļļojiet gliemežpārvadu,
• ieeļļojiet vadības skrūvi,
• ieeļļojiet pārnesumus un pārnesumkārbu.

9.1 Zāģmašīnas agregāta sastāvdaļu karte
A. Motors
B. Nosūkšanas pārsegs
C. Piekarbalsta stiprinājumi
D. Augšējais piekarbalsts
E. Apakšējais piekarbalsts
F. Vārpstas uzgrieznis
G. Atloks
H. Zāģripa
I. Nosveres pārnesums
J. Augstuma iestatīšanas pārnesums
K. Dzensiksna
L. Gliemežpārvads
M. Nosveres plāksne
N. Startēšanas kondensators
O. Kondensators

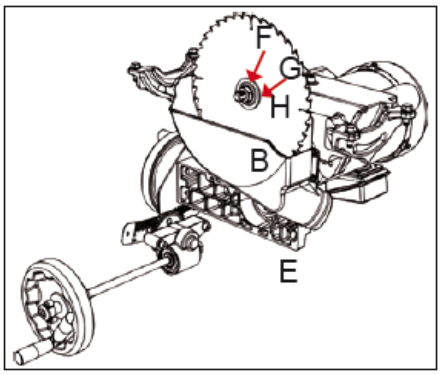

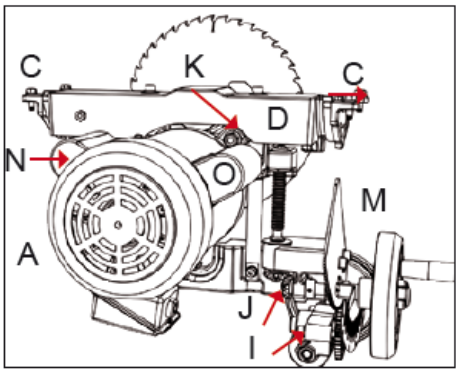

10. Problēmu novēršana

Mašīna neiedarbojas un atslēdzas jaudas slēdzis Iespējamais iemesls 1. Bojāts starta kondensators. 2. Motors ir nepareizi pieslēgts. 3. Pieslēguma defekts. 4. Slēdža defekts (Start / Stop). 5. Motora kļūme. 6. Bojāts kondensators. 7. Pārtrauks vai bojāts jaudas slēdzis. 8. Bojāta vai izslēgta elektropadeve. 9. Bojāta vai nepareizi pieslēgta kontaktligzda/kontaktdakša.	 Iespējamais risinājums 1. Defekta gadījumā pārbaudiet/nomainiet. 2. Noregulējiet motora pieslēgumu. 3. Pārbaudiet / remontējiet salūzušos, atbrīvotos / sairušos vadus. 4. Nomainiet slēdzi. 5. Testējiet / remontējiet / nomainiet. 6. Defekta gadījumā pārbaudiet/nomainiet. 7. Pārliecinieties par jaudas slēdža pareizu izmēru / nomainiet nepietiekamu jaudas slēdzi. 8. Pārliecinieties, ka ir ieslēgta elektropadeve/vai tai ir pareizs spriegums. 9. Pārbaudiet vadus un pieslēgumu; noregulējiet.
Mašīna ir pārāk skaļa jeb pārmērīgi vibrē. Iespējamais iemesls 1. Atbrīvojies motors vai sastāvdaļa. 2. Zāģripas defekts. 3. Motora piekarbalsts ir atbrīvojies / salūzis.	 Iespējamais risinājums 1. Pārbaudiet / nomainiet bojātas skrūves / uzgriežņus un atkal pieskrūvējiet ar šķidras skrūvju līmes palīdzību. 2. Nomainiet deformētu / bojātu zāģripu;

4. Slikti samontēta zāģmašīna. 5. Atbrīvojies skriemelis. 6. Atbrīvojusies vai nolietojusies dzensiksna. 7. Atbrīvojies vai bojāts skriemelis. 8. Bojāti vārpstas gultņi. 9. Bojāti motora gultņi.	uzasiniet neasu zāģripu. 3. Pievelciet/nomainiet. 4. Pievelciet montāžas skrūves; pārbīdiet / izlīdziniet zāģmašīnu. 5. Vēlreiz pievelciet / nomainiet vārpstas skriemeli. 6. Noregulējiet uzstiepšanu / nomainiet dzensiksnu. 7. Izlīdziniet / nomainiet vārpstu, skriemeli, regulēšanas skrūves un atslēgas. 8. Nomainiet gultņa korpusu; nomainiet vārpstu. 9. Pārbaudiet, pagriežot vārpstu; ja vārpsta ķeras / ir atbrīvojusies, jānomaina gultņi.
Zāģmašīna darbības laikā izslēdzas vai šķiet, ka tai ir nepietiekama jauda. Iespējamais iemesls 1. Virzīšanas ātrums ir pārāk liels. 2. Nepiemērots materiāls. 3. Dzensiksna uz vārpstas izslīd. 4. Bojāti motora gultņi. 5. Bojāts kontaktors. 6. Pārkarsis motors. 7. Šķība sagatave; neizlīdzināts lineāls. 8. Zāģmašīnai nav pietiekamas jaudas attiecīgajai darbībai; nepiemērota zāģripa. 9. Kondensatora bojājums. 10. Dzensiksna izslīd no skriemeļa. 11. Slikti pieslēgts motors. 12. Bojāta kontaktligzda/kontaktdakša. 13. Bojāts motors.	Iespējamais risinājums 1. Samaziniet virzības ātrumu. 2. Grieziet tikai koku (maks. mitrums 20 %) 3. Nomainiet atbrīvojušos dzensiksnu vai vārpstu. 4. Testējiet / remontējiet / nomainiet. 5. Pārbaudiet kontaktus / pareizu pieslēgumu. 6. Iztīriet motoru, ļaujiet tam atdzist un samaziniet darba slodzi. 7. Izlīdziniet vai nomainiet sagatavi; noregulējiet lineālu. 8. Izmantojiet piemērotu zāģripu; samaziniet virzības ātrumu un griezuma augstumu. 9. Testējiet / defekta gadījumā nomainiet. 10. Noregulējiet dzensiksnas uzstiepšanu / nomainiet dzensiksnu. 11. Testējiet / remontējiet / nomainiet. 12. Pareizi pieslēdziet motoru. 13. Testējiet / remontējiet / nomainiet.

BRĪDINĀJUMS:
1. Pieslēgums būtu jāveic tikai profesionālam elektriķim. Vienmēr pārliecinieties, ka zāģmašīna ir atbilstoši iezemēta.
2. Visiem zāģmašīnas savienojumiem pēc elektroinstalācijas pabeigšanas būs aizsardzības pret tiešu kontaktu un vismaz IP2X aizsardzība.
3. Visas atklātās vadošās detaļas būtu jāpieslēdz aizsargātu savienojumu kontūram.
4. Aizveriet un aizslēdziet zāģmašīnas kārbu.

BRĪDINĀJUMS:
1. Ap zāģmašīnu būtu jāatstāj pietiekami daudz vietas ērtai piekļuvei.
2. Zāģmašīna būtu jāsamontē un jāizmanto darbnīcā ar labu apgaismojumu un ventilāciju.
3. Galalietotājam uz vietas būtu jānodrošina pārsprieguma aizsardzības ierīces.

Sastāvdaļu saraksts

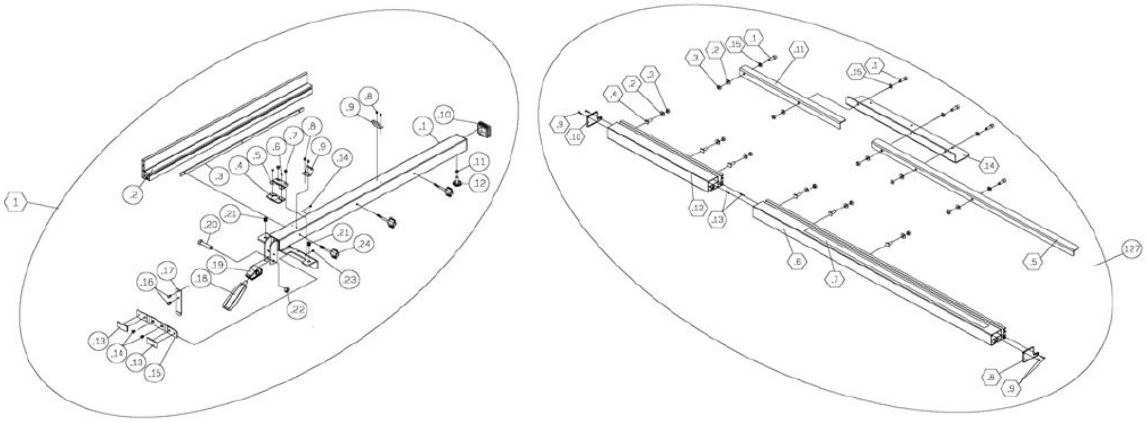

Leņķa lineāls / zāģripas pārsegs

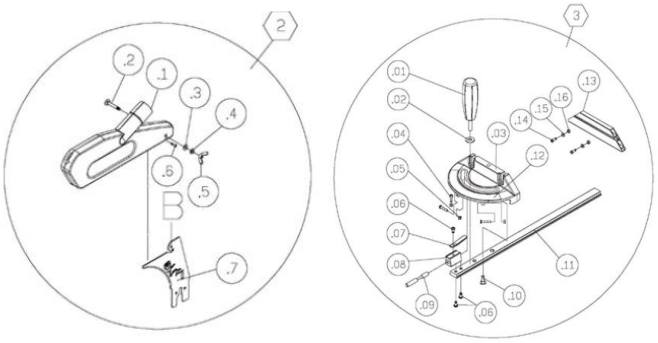

Pieslēgšanas diagramma Fusion3Dro F3 230V

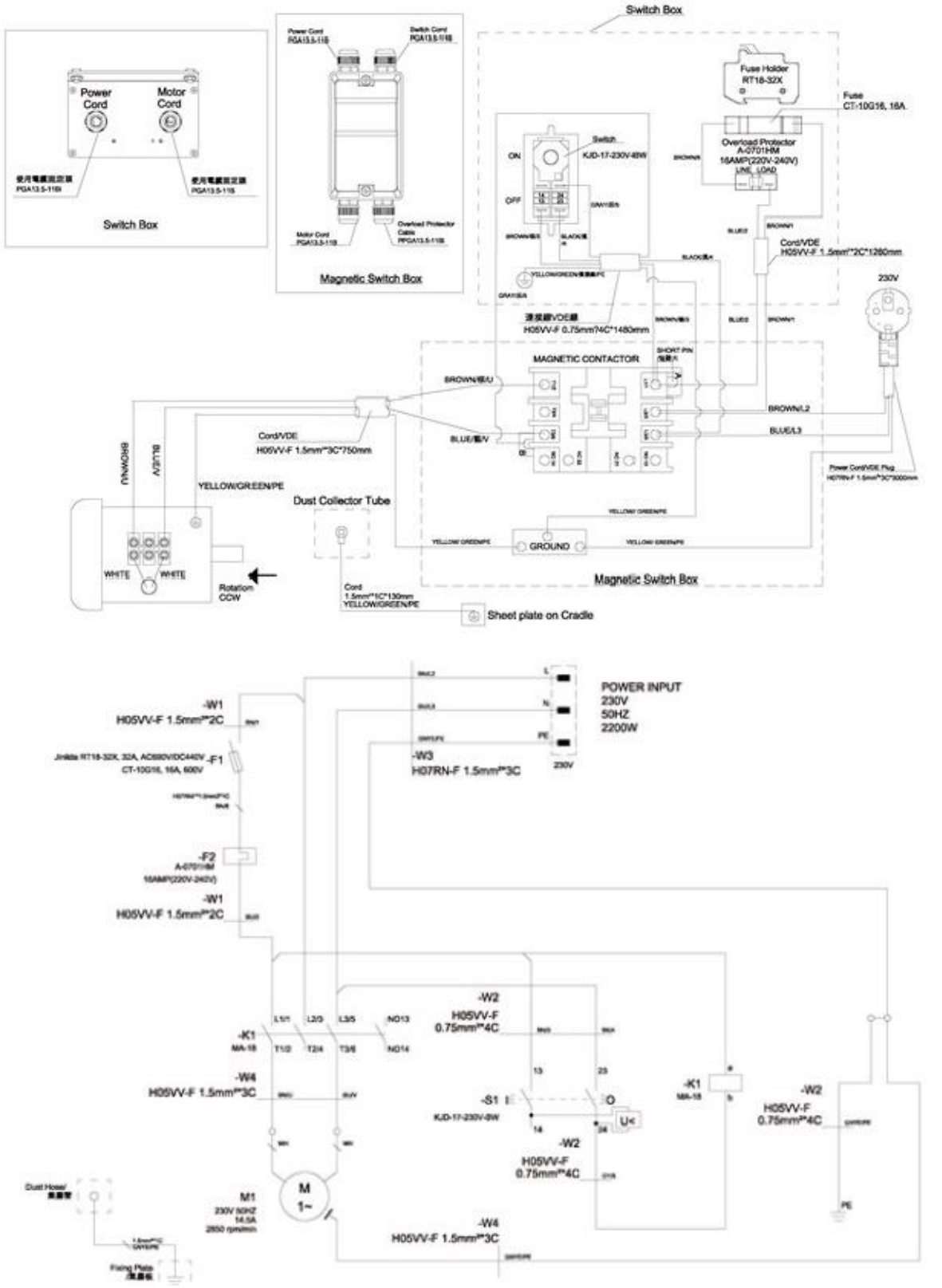

Motors un piekarbalsts

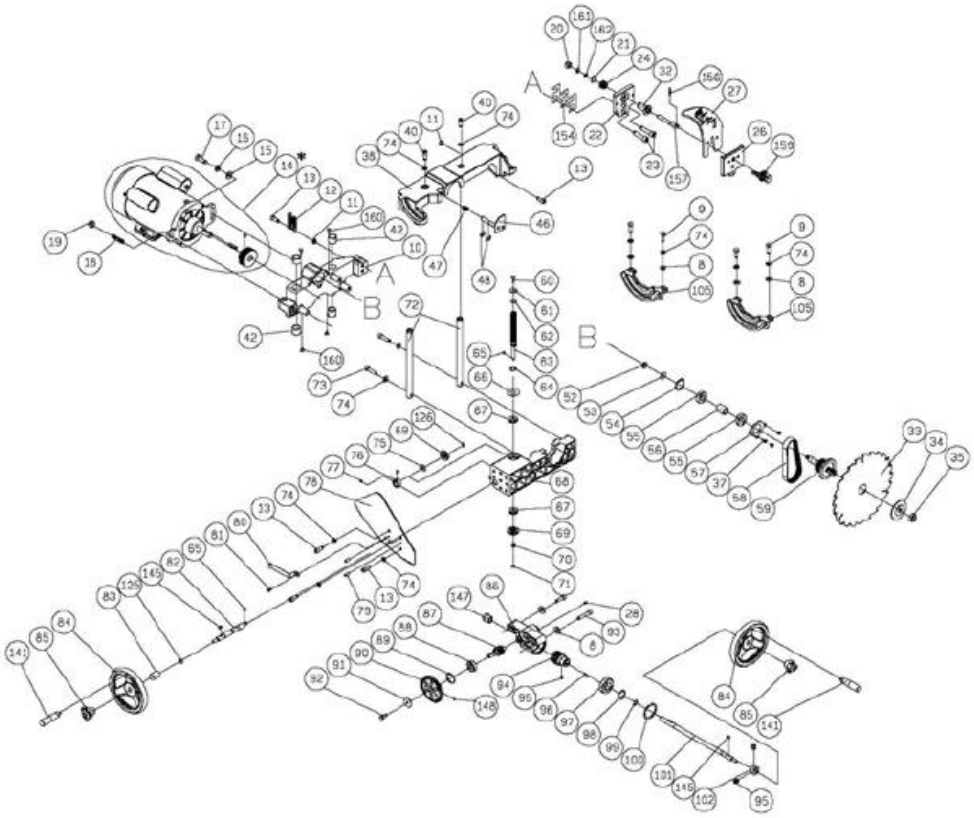

Kārba

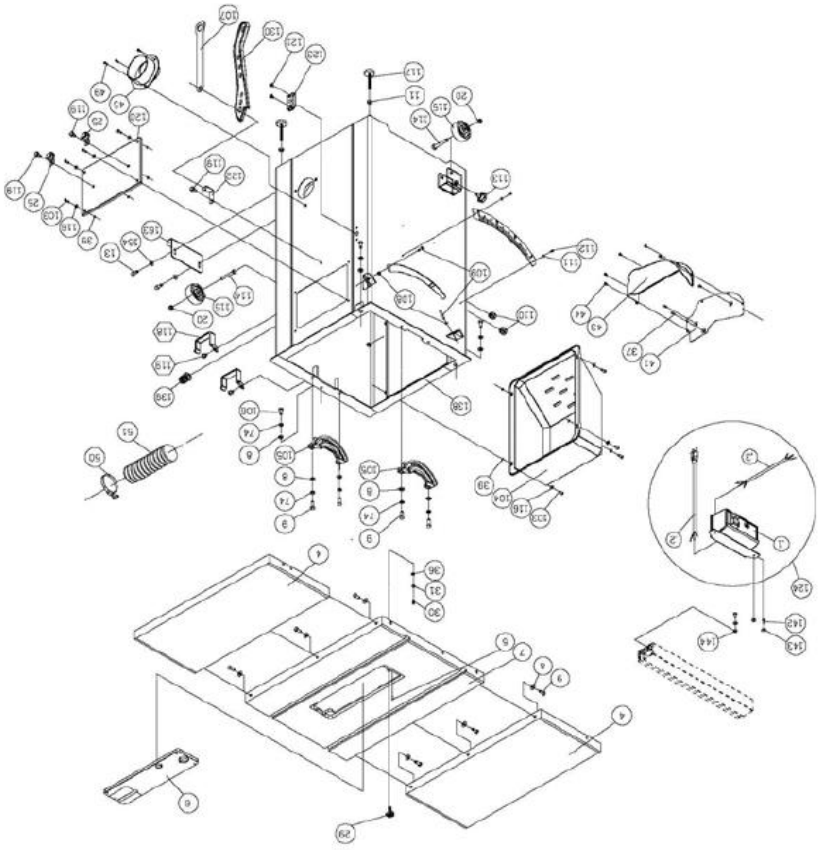

Kārba + motors

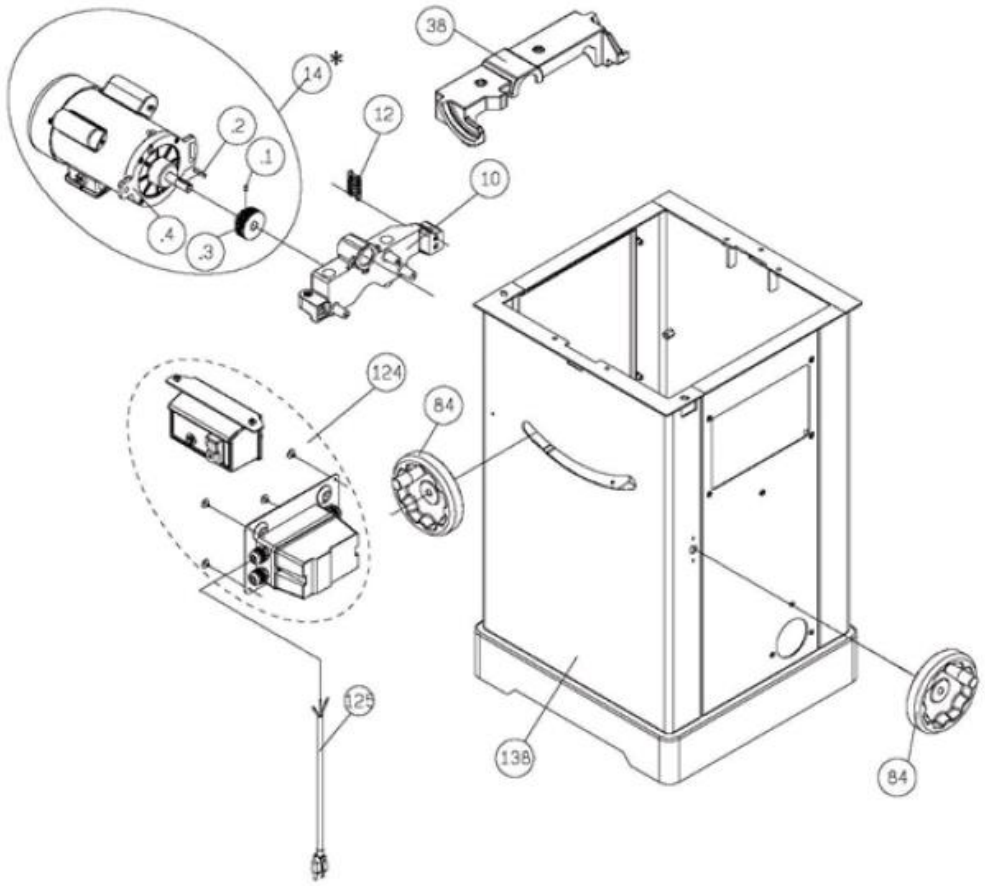

Sastāvdaļu saraksts

1	924707-000	S/A Fence		1
.1	174712-308	Fence Beam		1
.2	310534-909	Fence Extension Bar		1
.3	310535-909	Fence Connect Bar		1
.4	250799-620	Indicator		1
.5	172847-905	Bracket for Indicator		1
.6	001101-205	Round Head Self-Tapping Screw	M3*1.06P*6	2
.7	000304-210	Pan Head Screw	M6*1.0P*6	2
.8	000302-101	Pan Head Screw	M4*0.7P*6	4
.9	270007-901	Spring Plate		2
.10	250557-615	End Cap		1
.11	008005-100	Hex Nut	M6*1.0P	1
.12	250587-615	Frictional Wheel		1
.13	250471-621	Frictional Plate		2
.14	002103-103	Flat Head Screw	M6*1.0P*8	2
.15	174313-904	Bracket for Frictional Plate		1
.16	000801-108	Hex Stocket Round Head Screw	M6*1.0P*8+E58	2
.17	270081-901	Spring Plate		1
.18	230301-615	Handle		1
.19	922141-000	Compress Cam Assembly		1
.20	000004-306	Hex Screw	M10*1.5P*50	1
.21	250472-621	Plastic SET Screw	M12*1.75P	2
.22	008308-100	Hex Nut, Nylon	M10*1.5P	1
.23	001902-109	SET Screw, Nylock	M6*1.0P*6	2
.24	RTH630104	Wing Screw		2
2	924708-000	S/A Blade Guard		1
.1	924709-000	Blade Guard		1
.2	001003-201	Carriage Bolts	M6*1.0P*40	1
.3	006002-023	Flat Washer	6.3*13*2.0t	1
.4	006303-100	Spring Washer	6.5*10.5	1
.5	008004-200	Wing Nut	M6x1.0P	1
.6	001201-601	Round Head Self-Tapping Screw	M4*1.41P*12L	1
.7	174714-904	Splitter		1
3	924710-000	S/A Miter Gauge		1
.1	230140-615	Handle		1
.2	006002-051	Flat Washer	8.5*18*3.0t	1
.3	090109-008	Miter Gauge		1
.4	000302-106	Pan Head Screw	M4*0.7P*16	3
.5	008002-100	Hex Nut	M4*0.7P	3
.6	003303-105	Pan Head Screw	3/16"-24NC*3/8"	3
.7	250226-620	Indicator		1
.8	130053-903	Indicator Block		1
.9	360447-902	Pin, Stop		1
.10	290023-902	Shoulder screw		1
.11	310496-904	Bar		1
.12	571614-000	Scale Label		1
.13	RTH060401	Extension block		1
.14	000304-107	Pan Head Screw	M6x1.0P-16	2
.15	006001-023	Flat Washer	6.3*13*2.0t	2
.16	008005-100	Hex Nut	M6*1.0P	2
4	051437-000	Extension Wing		2
5	011001-103	Spring Pin	3*10	1
6	924397-000	S/A Throat Plate		1
7	051438-000	Table		1
8	006001-049	Flat Washer	8.5*16*2.0t	15
9	000003-105	Hex Screw	M8*1.25P*25	10
10	090322-000	Up-down Bracket	for CEF2 10” Tablesaw	1
10	051370-000	Up-down Bracket	for CEF3 10” Tablesaw	1
11	008006-100	Hex Nut	M8*1.25P	4
12	280266-901	Spring		1
13	000104-106	CAP Screw	M8*1.25P*20	5
14	901151-000	S/A Motor	for CEF2 10” Tablesaw	1
14	901098-000	S/A Motor	for CEF3 10” Tablesaw	1
15	006001-069	Flat Washer	10*20*3.0t	1
16	006307-100	Spring Washer	10.2*18.5	1
17	000004-103	Hex Screw	M10*1.5P*30	1
18	360863-901	Motor Fixing Shaft		1
19	008308-100	Hex Nut, Nylon		1
20	008306-100	Hex Nut, Nylon	M8*1.25P	3
21	010005-000	Retaining Ring	STW-14	1
22	130359-903	Bracket for Riving Knife		1
23	000104-111	CAP Screw	M8*1.25P*35	2
24	280259-901	Spring		1
25	170542-904	Storage for Miter Gauge		2
26	130387-903	Block		1
27	174715-904	Riving Knife		1
28	001902-110	SET Screw, Nylock	M6*1.0P*8	1
29	251358-615	Knob		1
30	280179-000	Spring		1
31	006001-010	Flat Washer	5.2*12*1.5t	1
32	130363-903	Bushing		1
33	390039-000	Blade	250mm x 30mm x 24T	1
34	130388-903	Blade Washer		1
35	380205-901	Blade Nut	TW5/8"-12	1
36	008302-100	Hex Nut, Nylon	M5*0.8P	1

37	002503-101	Hex. Stocket Round Head Screw, Nylock	M5*0.8P*12	6
38	090323-000	Upper Trunnion	for CEF2 10” Tablesaw	1
38	051369-000	Upper Trunnion	for CEF3 10” Tablesaw	1
39	010212-000	Retaining Ring	ETW-5	8
40	002601-102	CAP Screw, Nylock	M8*1.25P*20	2
41	174371-000	Fixing Plate		1
42	130367-000	Bushing		4
43	251277-615	Dust hood		1
44	002002-101	Round Head Self-Tapping Screw	M5*0.8P*8	5
45	250780-615	Connector		1
46	174716-156	Arbor Stoper		1
47	280260-901	Spring		1
48	010206-000	Retaining Ring	ETW-9	2
49	000303-104	Pan Head Screw	M5*0.8P*12	3
50	042608-000	Clamp	60-80mm	1
51	042615-000	Dust Hose	2.5”*800mm	1
52	008316-200	Hex Nut, Nylon	M10*1.5P	1
53	006001-075	Flat Washer	10.3*22*2.0t	1
54	010103-000	Retaining Ring	RTW-35	1
55	030211-002	Bearing	6003	2
56	190270-901	Spacer		1
57	174305-901	Fixed Plate		1
58	014354-000	Poly V-Belt	135J7	1
59	361351-901	Arbor		1
60	000002-103	Hex Screw	M6*1.0P*16	1
61	006001-020	Flat Washer	6.2*20*3.0t	1
62	006007-114	Flat Washer	6.4*16*1.6t	1
63	361245-901	Lead Screw		1
64	010007-000	Retaining Ring	STW-16	1
65	012002-003	Key	4*4*8	2
66	174324-000	Washer	16.1*38*1t	1
67	031011-001	Bearing	51100	2
68	090324-000	Trunnion		1
69	130257-000	Bevel Gear		2
70	006001-025	Flat Washer	6.4*16*1.0t	1
71	008317-300	Hex Nut, Nylon	M6*1.0P	1
72	361246-000	Column		2
73	002601-108	CAP Screw, Nylock	M8*1.25P*35	2
74	006305-100	Spring Washer	8.2*15.4	14
75	006001-078	Flat Washer	10.5*19*1.5t	1
76	190273-901	Bushing		1
77	000202-101	SET Screw	M5*0.8P*5	2
78	174309-901	Plate		1
79	011004-101	Spring Pin	6*16	2
80	174322-156	Pointer		1
81	002402-101	Round Head Screw, Nylock with Washer		1
82	361261-901	Shaft		1
83	251276-615	Bushing		1
84	240061-008	Handwheel	for CEF2 10” Tablesaw	2
84	924505-000	S/A Handwheel	for CEF3 10” Tablesaw	2
85	920703-000	Fixing Knob		2
86	090326-000	Worm Gear Box		1
87	320395-901	Worm Gear		1
88	030106-001	Bearing	6201	1
89	010102-000	Retaining Ring	RTW-32	1
90	130361-000	Gear		1
91	006001-127	Flat Washer	5.5*22*2.0t	1
92	000001-109	Hex Screw	M5*0.8P*12	1
93	000104-113	CAP Screw	M8*1.25P*45	2
94	320394-901	Worm Shaft		1
95	001902-109	SET Screw, Nylock	M6*1.0P*6	3
96	012002-007	Key	4*4*20	1
97	030104-001	Bearing	6005	1
98	010011-000	Retaining Ring	STW-25	1
99	010004-000	Retaining Ring	STW-13	1
100	010107-000	Retaining Ring	RTW-47	1
101	361262-901	Shaft		1
102	360734-901	Bushing		1
103	381415-905	Side Cover Screw	M6*1.0P*20	8
104	251359-615	Motor Cover		1
105	051135-000	Trunnion Support		2
106	000003-104	Hex Screw	M8*1.25P*20	3
107	174315-904	Wrench		1
108	008005-100	Hex Nut	M6*1.0P	2
109	000002-105	Hex Screw	M6*1.0P*25	2
110	020016-000	Strain Relief	SR-6R1	2
111	006001-001	Flat Washer	4.3*10*1.0t	2
112	000302-102	Pan Head Screw	M4*0.7P*8	2
113	004001-101	Knob	5/16"-18NC*3/4"	2
114	000003-316	Hex Screw	M8*1.25P*60	2
115	250399-615	Wheel		2
116	006001-022	Flat Washer	6.3*13*1.0t	8
117	230041-000	Leveling Foot		2
119	049201-102	Hex Screw with Washer	M8*1.25P*12/(13B*6.5H)	3
120	174717-000	Side Cover		1
121	001603-102	Round Head Screw with Washer		2
122	170965-904	Fix Plate		1
123	250407-615	Worm Shaft Bracket		1
124	RTH6306	S/A Magnetic Switch	230V TUV for CEF2 10” Tablesaw	1

124	RTH6401	S/A Magnetic Switch	230V TUV for CEF3 10” Tablesaw	1
	RTH6402	S/A Magnetic Switch	3HP 230V TUV for CEF3 10” Tablesaw	1
125	043322-000	O-Ring	P11	1
126	010001-000	Retaining Ring	STW-10	1
127	924423-000	36" Fence Assembly		1
127.1	000104-110	CAP Screw	M8*1.25P*30	5
127.2	006001-049	Flat Washer	8.5*16*2.0t	11
127.3	008006-100	Hex. Nut	M8*1.25P	11
127.4	048701-103	Square Head Screw	M8*1.25P*38	6
127.5	174352-308	Right Rear Rail		1
127.6	310501-909	Right Front Rail	36"	1
127.7	574689-000	Scale	36"	1

127.8	250699-615	Right Rail End Cap		1
127.9	001102-604	Round Head Self-Tapping Screw	M4*1.59P*12	4
127.10	250698-615	Left Rail End Cap		1
127.11	174477-308	Left Rear Rail		1
127.12	310502-909	Left Front Rail		1
127.13	360249-905	Kods		2
127.14	TH630018	Extension wing support plate		1
127.15	006305-100	Spring Washer	8.2*15.4	5

IGM nástroje a stroje s.r.o., Ke Kopanině 560,
Tuchoměřice, 252 67, Czech Republic, EU
+420 220 950 910, www.igmtools.com

© 2022 IGM nástroje a stroje s.r.o.